Filo

FILO 400
FILO 600

Opérateur pour portails coulissants

FR - Instructions et avertissements pour l'installation

EN - Instructions and warnings for installation

IT - Istruzioni ed avvertenze per l'installazione

PL - Instrukcje i uwagi dla instalatora

Nice Your Smart Home

Traduction de la notice originale

SOMMAIRE

1 - CONSIGNES ET PRÉCAUTIONS GÉNÉRALES DE SÉCURITÉ 3
1.1 Recommandations 3
1.2 Recommandations pour l'installation 3
2 - DESCRIPTION DU PRODUIT ET APPLICATION 4
2.1 Limites d'utilisation du produit 4
2.2 Identification et dimensions d'encombrement 6
2.4 Travaux de préparation à l'installation 6
2.3 Réception du produit 6
3 - INSTALLATION 8
3.1 Vérifications préliminaires avant l'installation 8
3.2 Installation de l'opérateur 8
3.3 Réglage des fin de course mécaniques 11
3.4 Débrayer et bloquer manuellement l'opérateur 11
3.5 Montage des photocellules PH200 12
3.6 Montage du gyrophare FL200 14
4 - BRANCHEMENTS ÉLECTRIQUES 15
4.1 Vérifications préliminaires 15
4.2 Schéma et description des connexions 15
4.2.1 Schéma des connexions 15
4.2.2 Description des connexions 16
4.2.3 Raccordement à l'alimentation 16
4.2.4 Opérations pour la connexion 16
5 - PROGRAMMATION 17
5.1 Utiliser les touches de programmation 17
5.1.1 Modes de mémorisation des touches des émetteurs 17
5.2 Vérifications initiales 18
5.3 Mémorisation des dispositifs connectés 18
5.4 Mémorisation des déplacements du portail 19
5.5 Mémorisation d'une radiocommande 20
5.5.1 Mémorisation en « Mode 1 » 20
5.5.2 Mémorisation en « Mode 2 » 21
5.5.3 Mémorisation d'un nouvel émetteur « à proximité du récepteur » 21
5.6 Effacement de la radiocommande 22
5.6.1 Effacement d'une seule commande associée ou d'une seule touche de la mémoire du récepteur 22
5.6.2 Effacement de la mémoire du récepteur (total) 22
5.7 Réglages de base 23
5.7.1 Sélection de la vitesse de manœuvre du portail 23
5.7.2 Sélection du cycle de fonctionnement de la manœuvre du portail 23
6 - ESSAI ET MISE EN SERVICE 24
6.1 Essai de mise en service 24
6.2 Mise en service 24
7 - INFORMATIONS COMPLÉMENTAIRES 25
7.1 Ajout ou enlèvement de dispositifs 25
7.1.1 Entrée STOP 25
7.1.2 Reconnaissance d'autres dispositifs 25
7.1.3 Photocellules en option 26
7.2 Réglages avancés 27
7.2.1 Réglage et vérification des paramètres 27
7.2.2 Fonction présence 29
7.2.3 Fonction « Manœuvre dans tous les cas » 29
7.3 Connexion et installation de l'alimentation de secours 29
7.4 Connexion du système Solekit 30
8 - QUE FAIRE SI... (guide de résolution des problèmes) . . . 31
8.1 Résolution des problèmes 31
8.2 Signalisations avec le feu clignotant 32
8.3 Indications sur la centrale 33
8.4 Signaux des photocellules 34
9 - MAINTENANCE DU PRODUIT 35
10 - MISE AU REBUT DU PRODUIT 35
11 - CARACTÉRISTIQUES TECHNIQUES 36
12 - CONFORMITÉ 38
INSTRUCTIONS ET RECOMMANDATIONS 39

1 - CONSIGNES ET PRÉCAUTIONS GÉNÉRALES DE SÉCURITÉ

1.1 RECOMMANDATIONS

ATTENTION ! Instructions importantes pour la sécurité. Il est important de suivre toutes les instructions fournies étant donné qu'une installation incorrecte est susceptible de provoquer des dommages graves.

ATTENTION ! Instructions importantes pour la sécurité. Pour la sécurité des personnes, il est important de suivre ces instructions. Conserver ces instructions avec soin.

ATTENTION ! respecter toutes les recommandations suivantes :

- Avant de commencer l'installation, vérifier les « Caractéristiques techniques du produit » en s'assurant notamment qu'il est bien adapté à l'automatisation de votre portail coulissant. Dans le cas contraire, NE PAS procéder à l'installation.
- Le produit ne doit pas être utilisé avant d'avoir effectué la mise en service, comme indiqué au chapitre « Essai et mise en service ».

Conformément à la législation européenne actuelle, la réalisation d'un automatisme implique le respect des normes harmonisées prévues par la Directive Machines en vigueur, qui permettent de déclarer la conformité présumée de l'automatisme. De ce fait, toutes les opérations de branchement au secteur électrique, d'essai, de mise en service et de maintenance du produit doivent être effectuées exclusivement par un technicien qualifié et compétent.

- Avant l'installation du produit, s'assurer que tout le matériel à utiliser est en excellent état et adapté à l'usage prévu.
- Le produit ne peut être utilisé par des personnes (notamment les enfants) dont les capacités physiques, sensorielles ou mentales sont limitées, ou ne disposant pas de l'expérience ou des connaissances nécessaires.
- Les enfants ne doivent pas jouer avec l'appareil.
- Ne pas laisser les enfants jouer avec les dispositifs de commande du produit. Conserver les émetteurs hors de la portée des enfants.

Afin d'éviter tout danger dû au réarmement accidentel du disjoncteur, cet appareil ne doit pas être alimenté par le biais d'un dispositif de manœuvre externe, comme par exemple un temporisateur, ou bien être connecté à un circuit régulièrement alimenté ou déconnecté de la ligne.

- Prévoir dans le réseau d'alimentation de l'installation un dispositif de déconnexion (non fourni) avec une distance d'ouverture des contacts qui permette la déconnexion complète dans les conditions dictées par la catégorie de surtension III.
- Pendant l'installation, manipuler le produit avec soin en évitant tout écrasement, choc, chute ou contact avec des liquides de quelque nature que ce soit. Ne pas positionner le produit près de sources de chaleur, ni l'exposer à des flammes nues. Toutes ces actions peuvent l'endommager et créer des dysfonctionnements ou des situations de danger. Le cas échéant, suspendre immédiatement l'installation et s'adresser au service après-vente.
- Le fabricant décline toute responsabilité en cas de dommages patrimoniaux causés à des biens ou à des personnes dérivant du non-respect des instructions de montage. Dans ces cas, la garantie pour défauts matériels est exclue.
- Le niveau de pression acoustique d'émission pondérée A est inférieur à 70 dB(A).
- Le nettoyage et l'entretien qui doivent être effectués par l'utilisateur ne doivent pas être confiés à des enfants sans surveillance.
- Avant toute intervention (entretien, nettoyage), il faut toujours débrancher le produit du secteur et des éventuelles batteries.
- Contrôler fréquemment l'installation, en particulier les câbles, les ressorts et les supports pour repérer d'éventuels déséquilibrages et signes d'usure ou dommages. Ne pas utiliser l'installation en cas de réparations ou de réglages nécessaires étant donné qu'une panne ou un mauvais équilibrage de l'automatisme peut provoquer des blessures.
- Les matériaux de l'emballage du produit doivent être mis au rebut dans le plein respect des normes locales en vigueur.
- Éloigner les personnes de l'automatisme lors de son actionnement au moyen des éléments de commande.
- Durant cette opération, contrôler l'automatisme et s'assurer que les personnes restent bien à une distance de sécurité jusqu'à la fin de la manœuvre.
- Ne pas activer le produit lorsque des personnes effectuent des travaux sur l'automatisme ; débrancher l'alimentation électrique avant de permettre la réalisation de ces travaux.
- Tout câble d'alimentation détérioré doit être remplacé par le fabricant, ou par son service d'assistance technique, ou par un technicien possédant son même niveau de qualification, de manière à prévenir tout risque.
- Attention ! Pour le transport du produit, utiliser le chariot de transport des colis et les poignées présentes sur l'emballage pour effectuer les opérations en toute sécurité.

1.2 RECOMMANDATIONS POUR L'INSTALLATION

- Avant l'installation de la motorisation, s'assurer que les conditions mécaniques de la porte sont bonnes, que celle-ci est équilibrée et qu'elle s'ouvre et se ferme correctement.
- Avant l'installation de la motorisation, enlever tous les câbles ou les chaînes inutiles et désactiver tous les appareils qui ne sont pas nécessaires pour le fonctionnement motorisé tels que les dispositifs de blocage.
- Si le portail à automatiser est équipé d'une porte piétonne, l'installation doit être dotée d'un système de contrôle qui inhibe le fonctionnement du moteur lorsque la porte piétonne est ouverte
- Installer l'organe de manœuvre pour le débrayage manuel (manœuvre manuelle) à une hauteur inférieure à 1,8 m. REMARQUE : s'il est amovible, l'organe de manœuvre doit être maintenu à proximité de la porte.
- S'assurer que les éléments de commande sont bien à l'écart des organes en mouvement tout en restant directement visibles. Sous réserve de l'utilisation d'un sélecteur, les éléments de commande doivent être installés à une hauteur minimale de 1,5 mètre et ne doivent pas être accessibles.

- En cas de mouvement d'ouverture contrôlé par un système anti-incendie, s'assurer de la fermeture des éventuelles fenêtres de plus de 200 mm par les éléments de commande.
- Prévenir et éviter toute possibilité de coincement entre les parties en mouvement et les parties fixes durant les manœuvres.
- Apposer de façon fixe et définitive l'étiquette concernant la manœuvre manuelle près de l'élément qui la permet.
- Après l'installation de la motorisation, s'assurer que le mécanisme, le système de protection et toute manœuvre manuelle fonctionnent correctement.
- Les portes et portails à ouverture verticale doivent être équipés d'un dispositif antichute
- Pour les motorisations qui permettent d'accéder à des parties en mouvement non protégées après leur installation, il faut que ces parties soient installées à plus de 2,5 m au-dessus du sol ou d'un autre niveau qui permette d'y accéder.
- Veiller à éviter tout piégeage dû au mouvement d'ouverture de la partie guidée.
- Après l'installation, s'assurer que le mécanisme est correctement réglé et que le système de protection et tout déverrouillage manuel fonctionne correctement.

Appareils avec piles

- Il faut débrancher l'appareil de l'alimentation électrique lors du retrait des piles.
- Retirer toujours les piles avant de mettre l'appareil au rebut.
- Les piles doivent être éliminées de façon appropriée.
- Si les piles ne sont pas rechargeables, ne pas les remplacer par des piles rechargeables.

Appareils avec lumière LED

- Fixer la lumière LED de près et longtemps peut éblouir. La faculté visuelle peut être temporairement réduite, ce qui peut provoquer des accidents.
- Ne pas regarder directement les LED.

Appareils avec dispositif radio

- Pour les émetteurs : 433 MHz : ERP < 10 dBm - 868 MHz : ERP < 14 dBm ; pour les récepteurs : 433 MHz - 868 MHz.

2 - DESCRIPTION DU PRODUIT ET APPLICATION

Les dispositifs du kit **FILO400** / **FILO600** et les autres accessoires en option font partie du système d'automatisation Nice Home et sont destinés à l'automatisation d'un portail à usage résidentiel.
Le kit se compose de deux motoréducteurs électromécaniques à courant continu à 24 V ⎓ ; ils sont équipés d'un déverrouillage mécanique à clé qui permet de déplacer manuellement le portail en cas de coupure de courant.
Une centrale de commande gère le fonctionnement de l'ensemble de l'automatisme. La connexion de la centrale avec les photocellules s'effectue via le système ECSbus (un câble unique à deux conducteurs électriques).
La centrale peut être alimentée par le réseau électrique fixe (230 V~) ou par le système photovoltaïque **SOLEKIT** de la gamme Nice Home. Si elle est alimentée par le réseau électrique, elle peut accueillir une batterie tampon (mod. **PRS100** - non fournie) qui garantit l'exécution de certaines manœuvres de l'automatisme dans les heures suivant une coupure de courant.

ATTENTION ! - Toute utilisation autre que celle spécifiée ici et dans des conditions ambiantes différentes de celles indiquées dans cette notice doit être considérée comme impropre et strictement interdite !

Ce produit est conforme aux critères prévus par la réglementation « Standby ». Le produit passe en mode veille 5 minutes après l'achèvement d'une de ses fonctions principales lorsqu'il est configuré, ou après 10 minutes si le produit n'a pas encore été configuré.
Le mode veille est réglé par défaut sur STANDBY ALL avec un temps d'activation de 5 minutes.
Cela affecte également d'autres fonctionnalités énumérées ci-dessous :

- La sortie ECSbus sera désactivée. Si présente, l'alimentation de la sortie auxiliaire sera désactivée;
- Les accessoires connectés au connecteur IBT4N seront toujours alimentés et la consommation totale en sera affectée;
- les récepteurs connectés au connecteur SMTYPE, le cas échéant, seront toujours alimentés et la consommation totale en sera affectée.

Veuillez vous référer aux chapitres spécifiques et aux spécifications techniques de l'accessoire.

Ce produit peut être équipé d'un système d'alimentation de secours qui garantit son fonctionnement même en l'absence d'alimentation électrique. L'alimentation de secours est assurée par des batteries, qui doivent être maintenues chargées. La fonction de chargement des batteries est l'une des principales fonctions de ce produit ; le mode veille ne sera activé que lorsque la fonction de chargement des batteries sera terminée. Veuillez vous référer aux instructions du système d'alimentation de secours pour connaître le temps maximum nécessaire pour charger complètement les batteries.

2.1 LIMITES D'UTILISATION DU PRODUIT

Les données relatives aux performances des produits dans le chapitre « ***CARACTÉRISTIQUES TECHNIQUES*** » (page 36) sont les seules valeurs qui permettent d'évaluer correctement si le produit est adapté à l'utilisation.
Vérifiez les limites d'utilisation de **FILO400** / **FILO600** et des accessoires que vous prévoyez d'installer, en évaluant l'adéquation de leurs caractéristiques pour répondre aux exigences de l'environnement et aux limitations indiquées ci-dessous :

- Le poids et la longueur du portail ne doivent pas dépasser les limites indiquées dans «***Tableau 22***».

Les mesures indiquées dans «***Tableau 3***» sont indicatives et ne servent qu'à donner une estimation approximative. L'adéquation réelle de **FILO400** / **FILO600** pour automatiser un portail coulissant donné dépend des frottements et d'autres phénomènes, même occasionnels, tels que la présence de glace qui pourrait entraver le mouvement du portail.
Pour un véritable contrôle, il est absolument indispensable de mesurer la force nécessaire pour déplacer le portait tout au long de sa course et de vérifier que cette dernière ne dépasse pas la moitié du « couple nominal » indiqué au chapitre « ***CARACTÉRISTIQUES TECHNIQUES*** » (page 36).
Il est recommandé de prévoir une marge de 50% pour tenir compte des conditions climatiques défavorables qui peuvent augmenter les frictions.

Tableau 1

FILO LIMITES SUIVANT LA LONGUEUR	
Longueur (m)	**Cycles/heure maximum Cycles consécutifs maximum**
Jusqu'à 4	35 14
4 ÷ 6	23 11

Tableau 2

FILO - LIMITES SUIVANT LE POIDS	
Poids (kg)	**Vitesse maximum admissible**
Jusqu'à 200	Rapide
200 ÷ 400	Lente

Dans le «***Tableau 3***» (page 5) indique une estimation de la durabilité du produit, c'est-à-dire de la durée de vie économique moyenne du produit. Cette valeur est fortement influencée par l'indice de difficulté des manœuvres, c'est-à-dire la somme de tous les facteurs qui contribuent à l'usure. Pour effectuer l'estimation, il faut additionner tous les indices de gravité du « ***Tableau 3*** ». Avec le résultat total, vérifiez la durabilité estimée dans le graphique.

Exemple de calcul de durabilité pour **FILO400** : automatisation d'un portail avec un portail de 5,5 mètres et un poids de 320 kg.
Dans "***Tableau 3***" , vous pouvez obtenir les « indices de gravité » pour ce type d'installation : 25% (« Longueur »), 30% (« Poids »). Ces indices doivent être additionnés entre eux pour obtenir l'indice de gravité global, qui dans ce cas est 45%.
D'après le graphique, la durée estimée est de 100.000 cycles.

Pour éviter les surchauffes, la centrale de commande prévoit un limiteur de manœuvres qui se base sur l'effort du moteur et la durée des cycles en intervenant quand la limite maximale est dépassée.

Tableau 3

ESTIMATION DE LA DURABILITÉ EN FONCTION DE L'INDICE DE CHARGE DE TRAVAIL DE LA MANŒUVRE			
Indice de charge de travail %	**FILO400**	**FILO600**	**Durabilité en cycles**
Poids (Kg)			
< 200	0 %	0 %	
200 - 300	20 %	10 %	
300 - 400	30 %	20 %	
400 - 600		30 %	
Longueur (m)			
< 3	0 %	0 %	
3 ÷ 4	10 %	5 %	
4 ÷ 5	20 %	10 %	
5 ÷ 6	25 %	15 %	
6 ÷ 7		20 %	
Autres éléments de fatigue (à prendre en compte si la probabilité qu'ils se produisent est supérieure à 10 %)			
Température ambiante supérieure à 40 °C ou inférieure à 0 °C ou humidité supérieure à 80 %	20 %	20 %	
Installation dans une zone venteuse	15 %	15 %	
Réglage de la vitesse du moteur supérieure à « L4 rapide »	15 %	15 %	

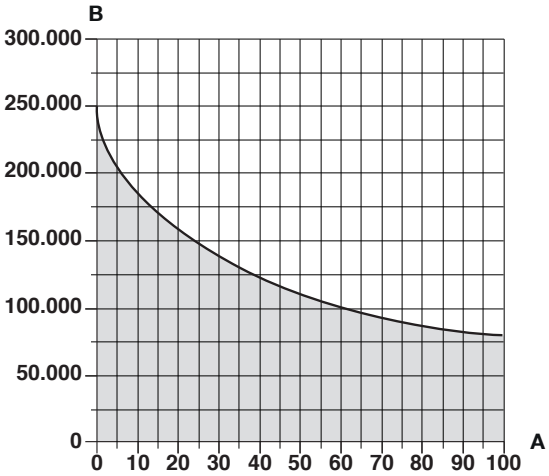

A = Indice de charge de travail %
B = Durabilité en cycles

Remarque : un indice de charge de travail supérieur à 100 % révèle que les conditions ont dépassé la limite d'acceptabilité ; il convient d'utiliser un modèle plus grand.

Français

2.2 IDENTIFICATION ET DIMENSIONS D'ENCOMBREMENT

Les dimensions d'encombrement du produit sont indiquées dans « ***Figure 1***».

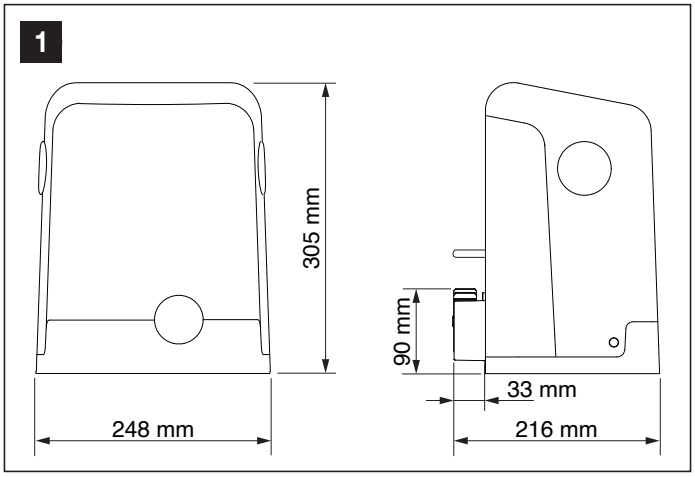

2.3 RÉCEPTION DU PRODUIT

Tous les composants présents dans le kit sont illustrés et listés ci-dessous.

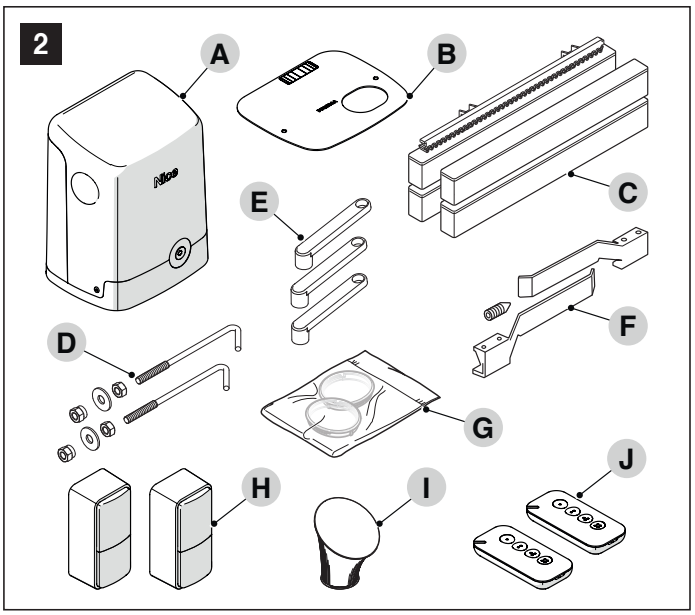

A Motoréducteur **FILO**
B Plaque de fondation
C Crémaillères
D Pattes de fixation
E Clés de déverrouillage
F Supports de fin de course
G Pièces de rechange pour vitre
H Photocellules (mod. **PH200**)
I Clignotant (mod. **FL200**)
J Émetteur portable **MANDI4**

2.4 TRAVAUX DE PRÉPARATION À L'INSTALLATION

La figure montre un exemple d'installation d'automatisation, réalisée avec les composants **Nice**.

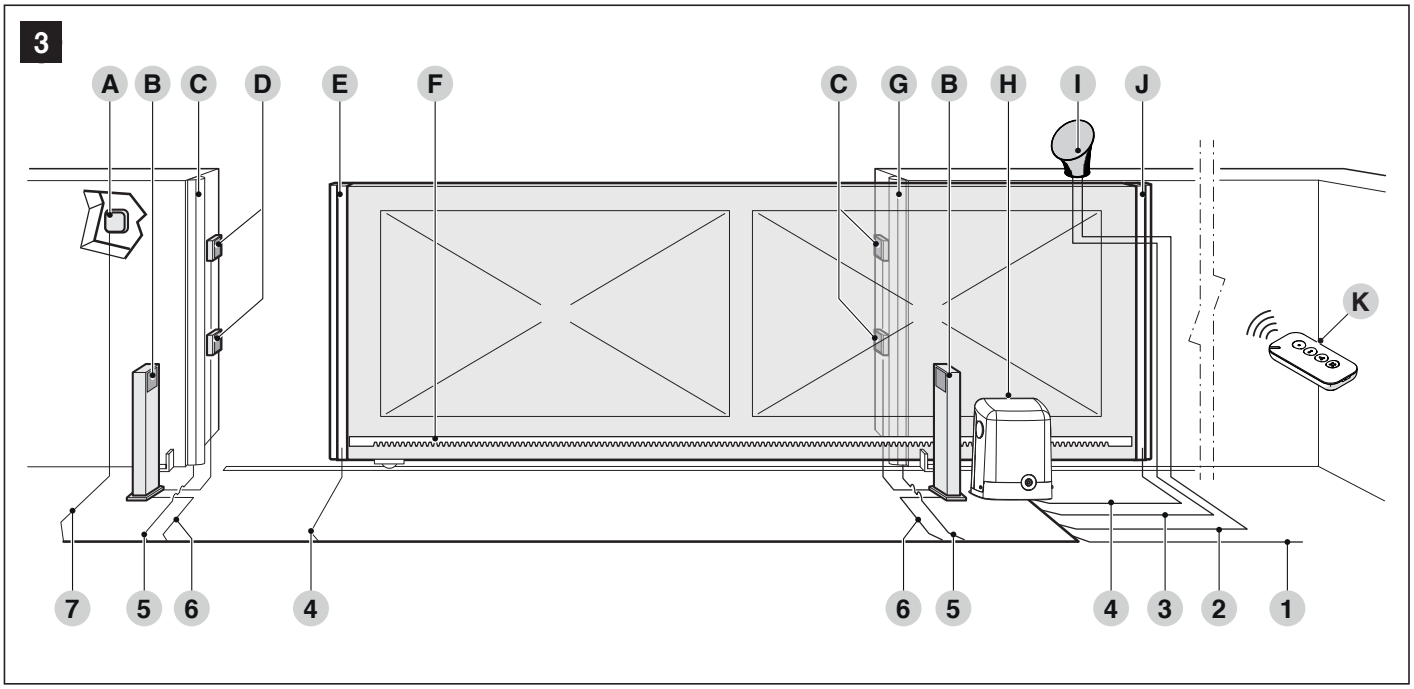

A Sélecteur à clé
B Photocellules sur colonne
C Barre palpeuse primaire fixe (en option)
D Photocellules mod. **PH200**
E Barre palpeuse primaire mobile
F Crémaillère
G Barre palpeuse secondaire fixe (en option)
H Motoréducteur **FILO400C / FILO600C**
I Clignotant avec antenne incorporée **FL200**
J Barre secondaire mobile (en option)
K Émetteur portable **MANDI4**

Les composants mentionnés ci-dessus sont positionnés selon un schéma type et habituel. En utilisant comme exemple de référence le schéma de la « ***Figure 3***», déterminer la position approximative dans laquelle chaque composant prévu dans l'installation sera installé.

Tableau 4

CARACTÉRISTIQUES TECHNIQUES DES CÂBLES ÉLECTRIQUES	
Identification	**Caractéristiques du câble**
1	Câble ALIMENTATION OPÉRATEUR 1 câble 3 x 1,5 mm^2 Longueur maximale 30 m [**note 1**]
2	Câble CLIGNOTANT 1 câble 2 x 0,5 mm^2 Longueur maximale 20 m
3	Câble ANTENNE 1 câble blindé type RG58 Longueur maximale 20 m; conseillé < 5 m
4	Câble BARRES PALPEUSES MOBILES 1 câble 2 x 0,5 mm^2 [**note 4**] Longueur maximale 30 m [**note 5**]
5	Câble BARRES PALPEUSES FIXES 1 câble 2 x 0,5 mm^2 [**note 4**] Longueur maximale 30 m
6	Câble de PHOTOCELLULE 1 câble 2 x 1,5 mm^2 Longueur maximale 30 m [**note 2**]
7	Câble SÉLECTEUR À CLÉ 2 câbles 2 x 0,5 mm^2 [**note 3**] Longueur maximale 50 m

Note 1 Si le câble d'alimentation fait plus de 30 m de long, il faut utiliser un câble d'une section supérieure (par exemple 3 x 2,5 mm^2) et il faut réaliser une mise à la terre de sécurité à proximité de l'automatisme.

Note 2 Si le câble ECSbus dépasse 30 m de longueur, jusqu'à un maximum de 50 m, il faut utiliser un câble de section supérieure (2 x 1 mm^2).

Note 3 Ces deux câbles peuvent être remplacés par 1 câble unique de 4 x 0,5 mm^2.

Note 4 En présence de plusieurs barres, voir le paragraphe « ***Entrée STOP*** » pour le type de connexion conseillé.

Note 5 Pour la connexion des barres palpeuses mobiles sur les vantaux coulissants, il faut utiliser des dispositifs ad hoc qui permettent la connexion même quand le portail est en mouvement.

Avant de procéder à l'installation, préparez les câbles électriques nécessaires à votre installation en vous référant à la « *Figure 3*» et aux indications fournies au chapitre « *CARACTÉRISTIQUES TECHNIQUES* » (page 36).

Les câbles ECSbus doivent être placés dans des goulottes différentes de celles des câbles des moteurs.

Les câbles utilisés doivent être adaptés au type d'environnement où est effectuée l'installation.

Lors de la pose des gaines électriques, tenir compte du risque de condensation dû à la présence éventuelle d'eau dans les boîtes de dérivation, les gaines de raccordement peuvent créer des phénomènes de condensation à l'intérieur de la centrale qui risquent d'endommager les circuits électroniques.

Français

3.1 VÉRIFICATIONS PRÉLIMINAIRES AVANT L'INSTALLATION

L'installation doit être effectuée par du personnel qualifié, dans le respect des lois, des normes et des règlements ainsi que de toutes les instructions fournies ici.

Avant de procéder à l'installation du produit, Il faut :
- Vérifier que la fourniture est intacte
- Vérifier que tout le matériel à utiliser est en excellent état et adapté à l'usage prévu
- Vérifier que la structure du portail coulissant est adaptée à l'installation d'un automatisme
- Vérifier que les caractéristiques du portail coulissant sont bien comprises dans les limites d'utilisation indiquées au paragraphe « ***Limites d'utilisation du produit*** » (page 4)
- Vérifier que, tout au long de la course du portail coulissant, aussi bien en fermeture qu'en ouverture, il n'y a pas de points présentant une plus grande friction
- Vérifier que la zone de fixation de l'opérateur permet le débrayage et une manœuvre manuelle facile et sûre
- Vérifier que le portail ne risque pas de dérailler et de sortir des rails de guidage
- Vérifier la robustesse des butées mécaniques de limitation de course en contrôlant qu'il n'y a pas de déformations notamment en cas de heurt violent de l'élément mobile sur la butée
- Vérifier que le'élément mobile est équilibré, c'est-à-dire qu'il ne bouge pas s'il est laissé arrêt dans une position quelconque
- Vérifier que la zone de fixation de l'opérateur n'est pas sujette à inondation ; éventuellement, monter l'opérateur suffisamment haut par rapport au sol
- Vérifier que les points de fixation des différents dispositifs se trouvent dans des endroits à l'abri des chocs et que les surfaces sont suffisamment solides
- Éviter que les parties de l'automatisme puissent être plongées dans l'eau ou dans d'autres substances liquides
- Ne pas positionner le produit à proximité de flammes ou de sources de chaleur, dans des atmosphères potentiellement explosives, particulièrement acides ou salines, afin d'éviter de l'endommager, de provoquer des anomalies de fonctionnement ou des situations de danger
- Connecter la centrale à une ligne d'alimentation électrique avec mise à la terre
- En présence d'un portillon de passage piéton intégré au portail ou situé dans la zone de manœuvre, il faut s'assurer que ce portillon ne gêne pas la course normale et prévoir éventuellement un système d'interverrouillage
- La ligne d'alimentation électrique doit être protégée par un disjoncteur magnétothermique associé à un déclencheur différentiel
- Il faut prévoir sur la ligne électrique un dispositif assurant la mise hors tension complète de l'automatisme. Le dispositif doit avoir une distance d'ouverture entre les contacts permettant une déconnexion complète dans les conditions prévues par la catégorie de surtension III, conformément aux règles d'installation. Ce dispositif, en cas de besoin, garantit une déconnexion sûre et rapide de l'alimentation ; il doit donc être placé si possible dans une position visible depuis l'automatisme. Par contre, s'il est placé de façon non visible, il doit être muni d'un système qui empêche une éventuelle reconnexion accidentelle ou non autorisée de l'alimentation électrique, afin d'éviter tout danger. Le dispositif de déconnexion n'est pas fourni avec le produit.
- Pour le bon fonctionnement du système, il est nécessaire de prévoir des butées mécaniques (non incluses dans le kit) au sol ou au mur, positionnées aux points d'ouverture et de fermeture maximale.

3.2 INSTALLATION DE L'OPÉRATEUR

Une installation incorrecte peut causer de graves blessures aux personnes qui effectuent le travail et à celles qui utiliseront le produit.

Avant de commencer l'assemblage de l'automatisme, faire les contrôles préliminaires décrits aux paragraphes « *Vérifications préliminaires avant l'installation* » (page 8) et « *Limites d'utilisation du produit* » (page 4).

S'il y a déjà une surface d'appui, il faudra fixer l'opérateur directement sur cette surface par l'intermédiaire de dispositifs de fixation adéquats tels que, par exemple, des chevilles à expansion.
Autrement, pour installer l'opérateur :

1. creuser des fondations de dimensions adéquates en se basant sur les cotes indiquées

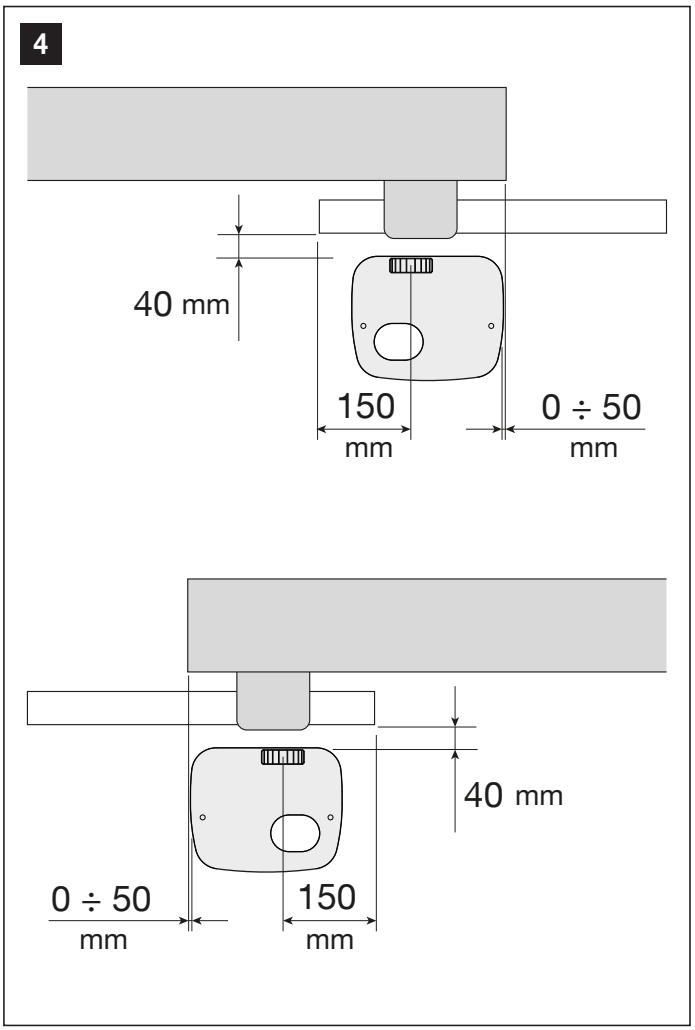

2. installer une ou plusieurs gaines pour le passage des câbles électriques

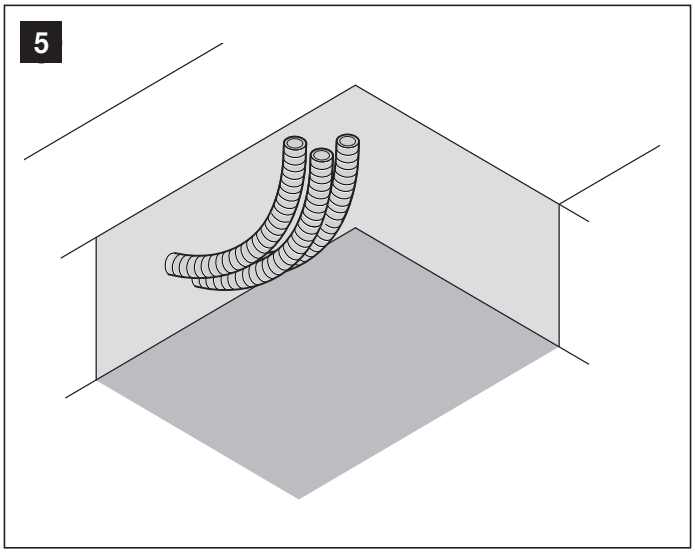

3. assembler les deux pattes de fixation (**A**) sur la plaque de fondation en plaçant un écrou au-dessous et un écrou au-dessus de la plaque ; visser l'écrou sous la plaque de manière à ce que la partie filetée dépasse d'environ 35÷40 mm du dessus de la plaque

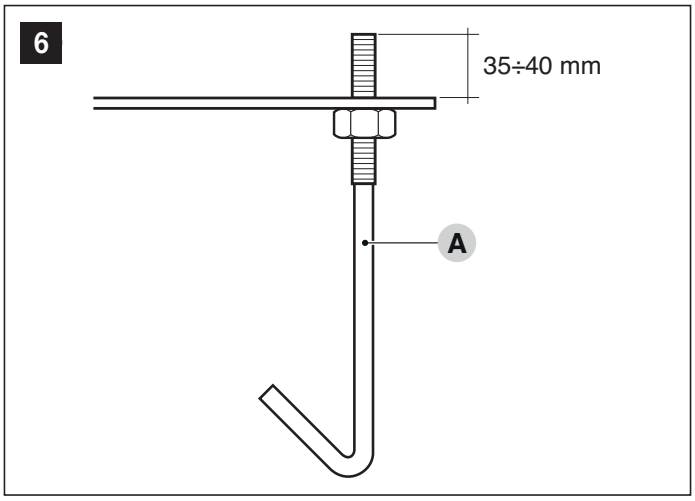

4. couler le béton et, avant qu'il ne commence à prendre, placer la plaque de fondation (**B**) aux cotes indiquées précédemment ; s'assurer qu'elle est bien parallèle au vantail et parfaitement à niveau
5. attendre la prise totale du béton
6. retirer les deux écrous supérieurs de la plaque (**C**)

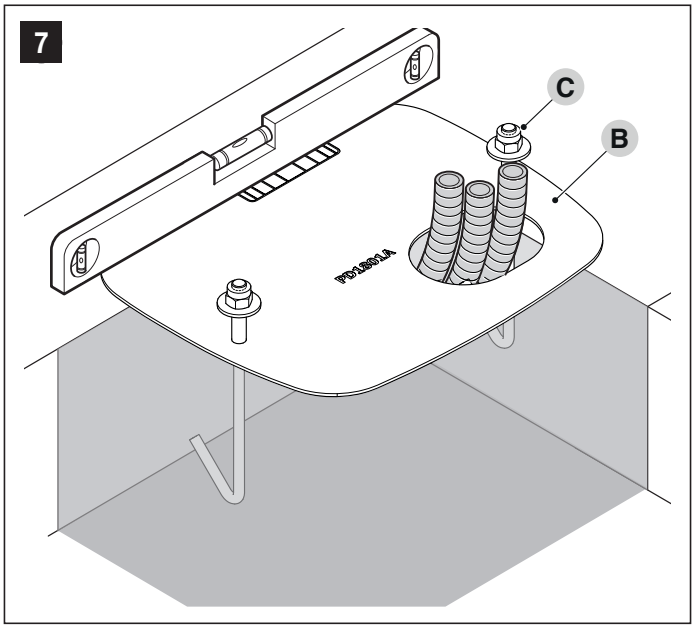

7. retirer les vis (**D**) du couvercle du moteur et le retirer

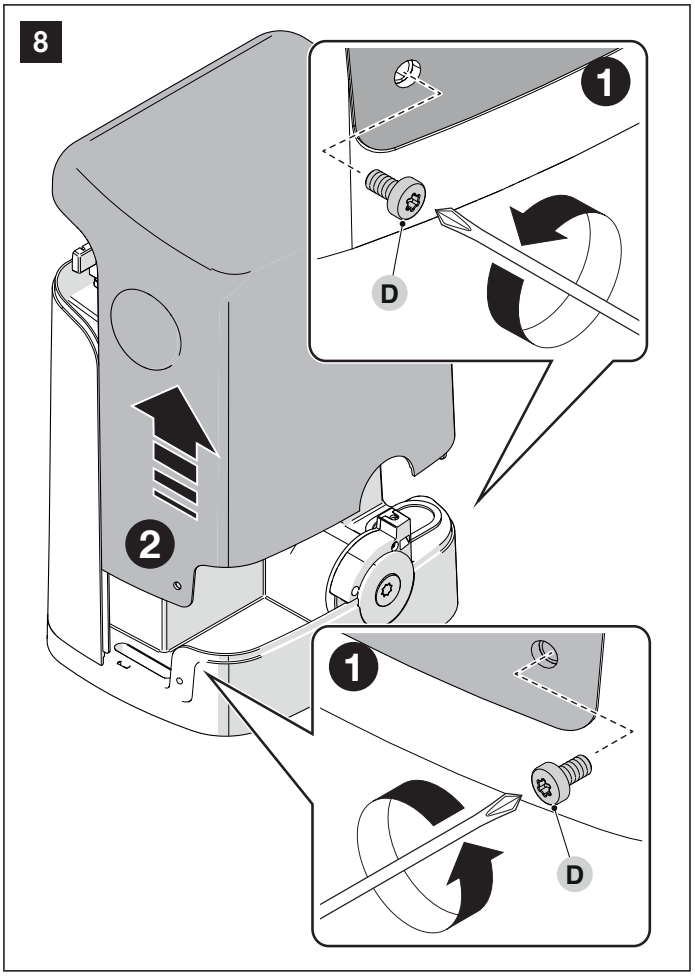

8. poser l'opérateur (**E**) sur la plaque
9. s'assurer que l'opérateur est parfaitement parallèle au vantail, visser ensuite légèrement les deux écrous et les rondelles fournis

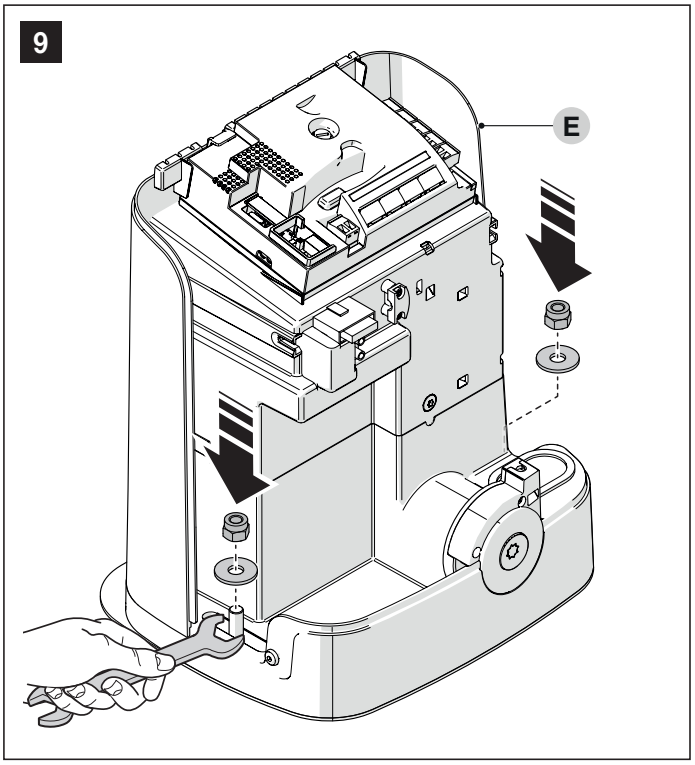

10. à ce stade, si la crémaillère est déjà présente, serrer fermement les écrous de fixation du motoréducteur, fermer le couvercle du moteur («***Figure 12***») et régler les fins de course mécaniques comme décrit dans le paragraphe « ***Réglage des fin de course mécaniques*** »

Français

Si la crémaillère est à installer, procéder de la façon suivante :

11. débrayer l'opérateur tel qu'indiqué dans le paragraphe « ***Débrayer et bloquer manuellement l'opérateur*** »

12. porter manuellement le portail à une distance minimale de 50 cm de la butée du fin de course (en fermeture)

13. placez la crémaillère sur le pignon, vérifier que le début de la crémaillère correspond à la partie initiale

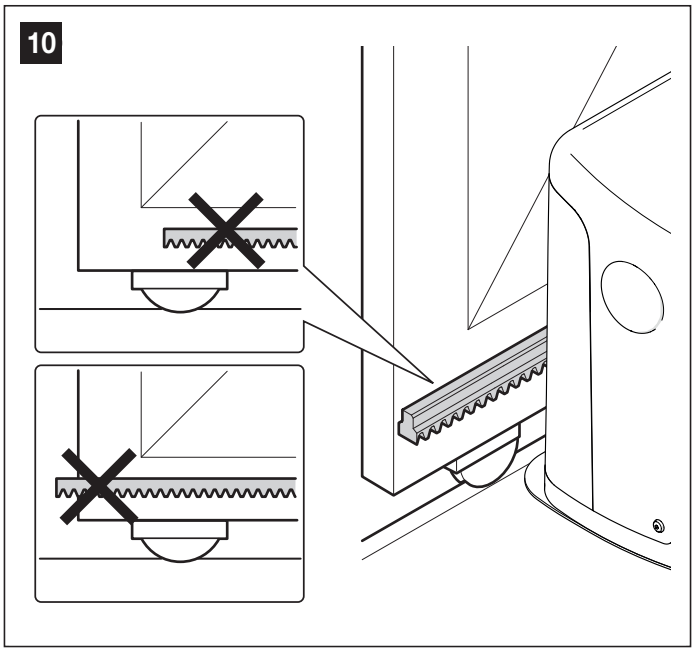

14. vérifier qu'un jeu de 1 à 2 mm a été respecté entre le pignon et la crémaillère sur toute sa longueur

15. fixer la crémaillère sur le portail par des moyens appropriés

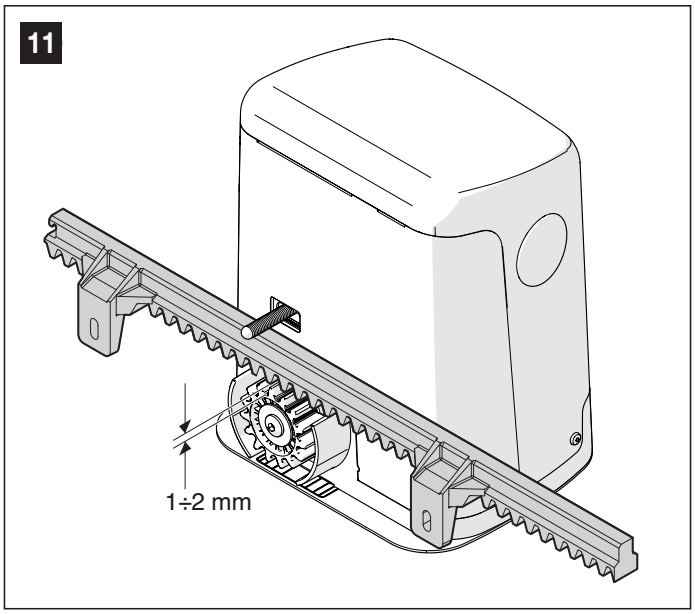

16. faire coulisser le portail en utilisant toujours le pignon comme point de repère pour fixer les autres éléments de la crémaillère

17. couper l'excédent de crémaillère sur la partie en excédent

18. essayer de déplacer le portail à plusieurs reprises lors de l'ouverture et de la fermeture et vérifier que la crémaillère coulisse en étant alignée sur le pignon avec un désalignement maximum de 5 mm

19. Fermer le couvercle du moteur et le bloquer des deux côtés à l'aide des vis (**D**).

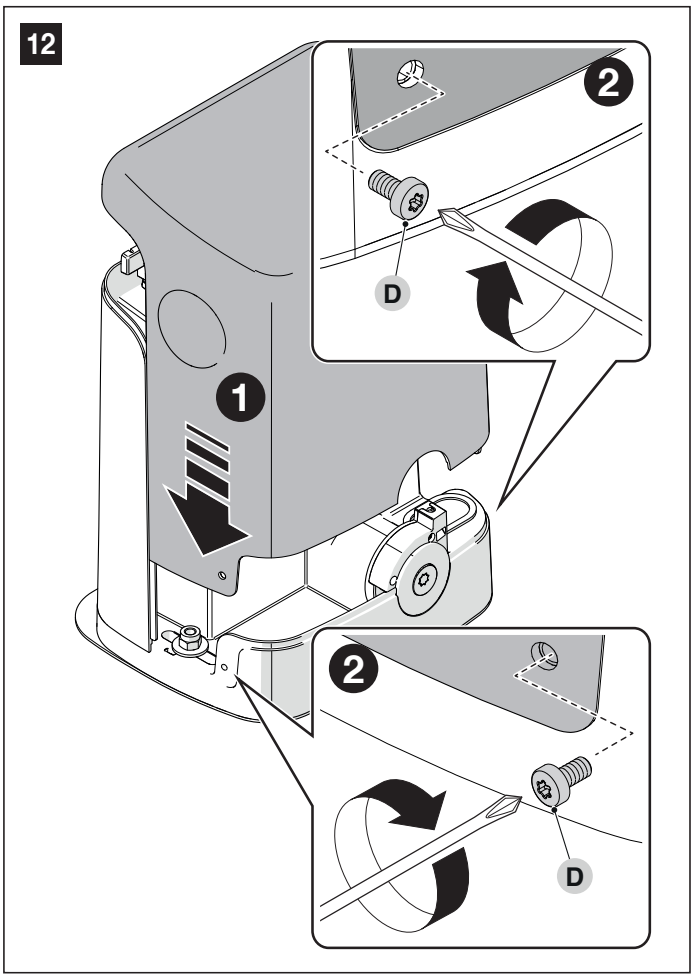

3.3 RÉGLAGE DES FIN DE COURSE MÉCANIQUES

Pour le réglage des fins de course, procéder comme suit :

1. positionner approximativement les deux étriers de fin de course (1) sur la crémaillère («***Figure 13***»)

2. fixer les deux étriers de fin de course

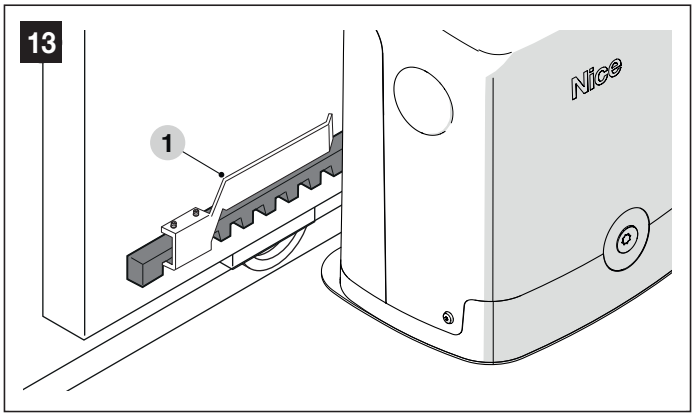

3. débrayer l'opérateur avec la clé prévue à cet effet (voir le paragraphe « ***Débrayer et bloquer manuellement l'opérateur*** »)
- amener manuellement le portail en position d'ouverture, en laissant au moins une distance de 2-3 cm par rapport à la butée mécanique ; pendant le déplacement, s'assurer que la crémaillère coulisse régulièrement sur le pignon
- faire coulisser le support de fin de course sur la crémaillère dans le sens de l'ouverture, jusqu'à ce que le fin de course intervienne. Ensuite, faire avancer le support d'au moins 2 cm et le bloquer sur la crémaillère à l'aide des vis sans tête fournies
- effectuer la même opération pour fixer le fin de course de fermeture

4. puis effectuer manuellement une manœuvre d'ouverture et de fermeture complète pour permettre le réglage automatique des fins de course mécaniques.

Pendant cette manœuvre, vérifier si la crémaillère défile en étant alignée sur le pignon avec un désalignement de 5 mm au maximum et si, sur toute sa longueur, un jeu de 1-2 mm entre pignon et crémaillère a bien été respecté.

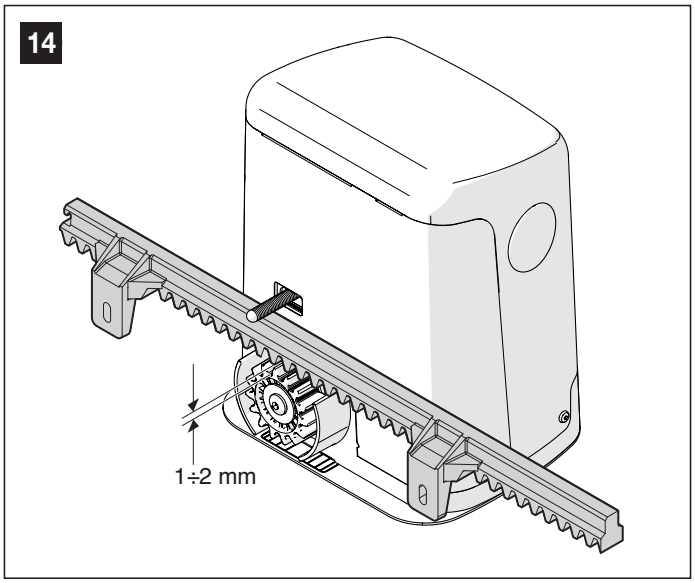

5. enfin, placer manuellement le vantail à mi-course et bloquer l'opérateur avec la clé prévue à cet effet (voir le paragraphe « ***Débrayer et bloquer manuellement l'opérateur*** »).

3.4 DÉBRAYER ET BLOQUER MANUELLEMENT L'OPÉRATEUR

L'opérateur est muni d'un système de débrayage mécanique qui permet d'ouvrir et de fermer manuellement le portail.
Ces opérations manuelles doivent être effectuées en cas de coupure de courant électrique ou d'anomalies de fonctionnement ou dans les phases d'installation.

Pour effectuer le déverrouillage :

1. introduire la clé (**A**) et la tourner de 180° dans le sens inverse des aiguilles d'une montre

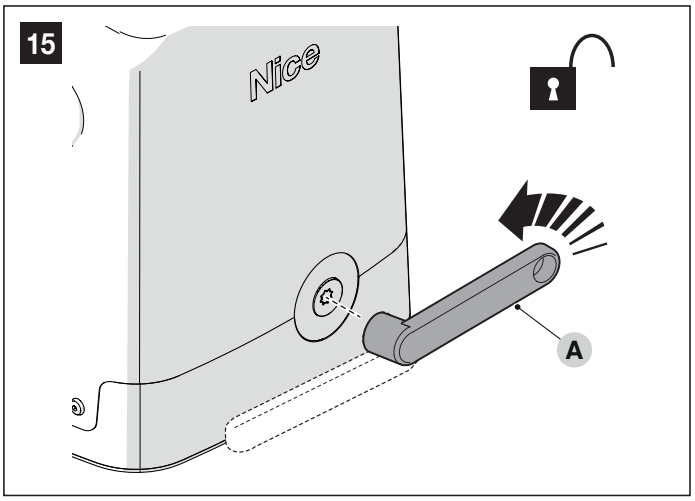

2. à ce stade, il est possible de déplacer manuellement le portail dans la position souhaitée.

Pour effectuer le blocage :

1. tourner la clé (**A**) de 180° dans le sens des aiguilles d'une montre

2. retirer la clé.

Français

3.5 MONTAGE DES PHOTOCELLULES PH200

Toutes les connexions électriques doivent être effectuées en l'absence d'alimentation électrique du secteur et avec l'alimentation de secours débranchée (si elle est présente dans l'automatisme).

Les raccordements doivent être effectués exclusivement par un personnel qualifié.

Positionner chaque photocellule à 40/60 cm du sol ; les positionner sur les côtés opposés de la zone à protéger et le plus près possible de la porte (distance maximale = 15 cm).

Au point de fixation, il doit y avoir une gaine pour le passage des câbles.

Orienter l'émetteur TX vers la zone centrale du récepteur RX (désalignement toléré : maximum 5°).

Pour effectuer l'installation :

1. retirer la vitre frontale («***Figure 16***»)

16

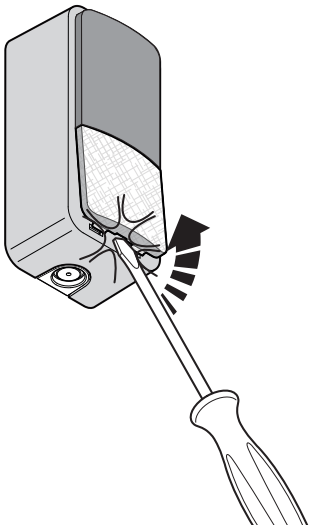

2. retirer la coque supérieure puis la coque interne de la photocellule («***Figure 17***»)

17

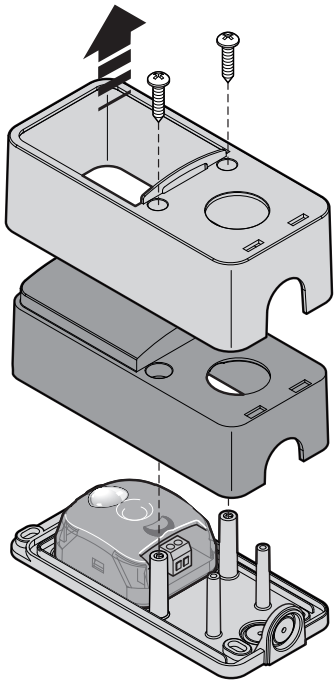

3. percer la coque inférieure à l'endroit où le passage des câbles est prévu («***Figure 18***»)

18

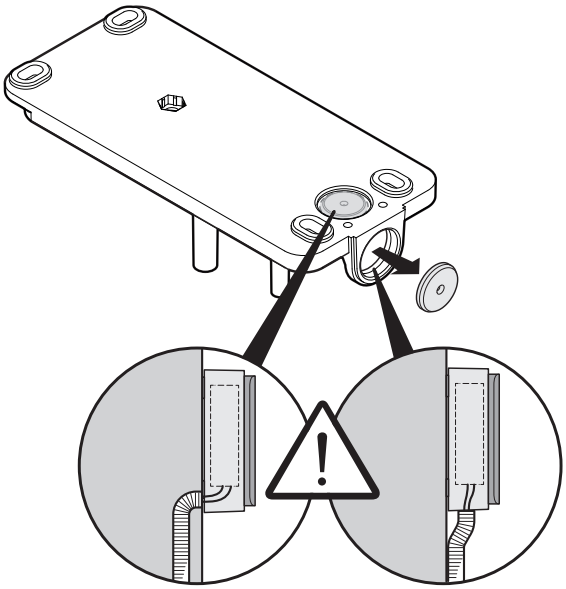

4. positionner le boîtier inférieur à l'endroit où arrive le tube pour le passage des câbles et marquer les points de perçage
5. percer le mur à l'aide d'une perceuse à percussion avec un foret de 5 mm. Insérer dans les trous les chevilles de 5 mm
6. faire passer les câbles électriques à travers les trous prévus et fixer le boîtier inférieur avec les vis («***Figure 19***»)

19

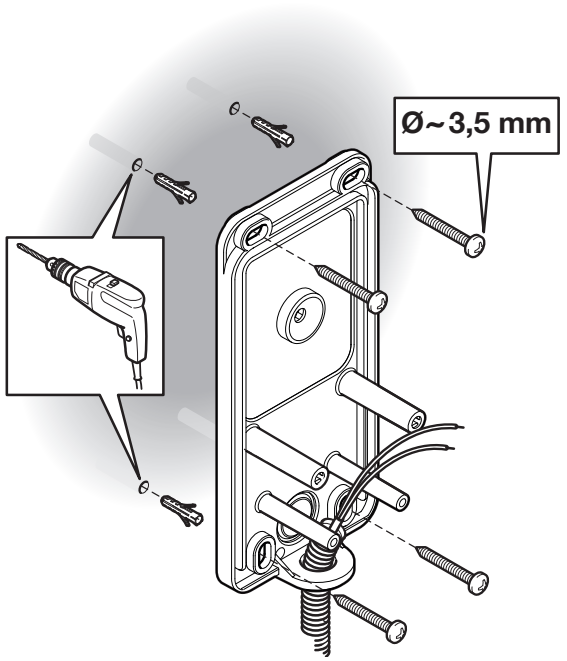

7. raccorder le câble électrique dans les bornes prévues à cet effet du TX et du RX (1) («***Figure 20***»). Effectuer les raccordements électriques en fonction de la fonction requise et de la "***Figure 22***".
8. repositionner, dans l'ordre, la coque interne (2), puis la coque supérieure (3) à fixer avec les deux vis (4), enfin insérer le couvercle et exercer une légère pression pour le fermer («***Figure 20***»)

20

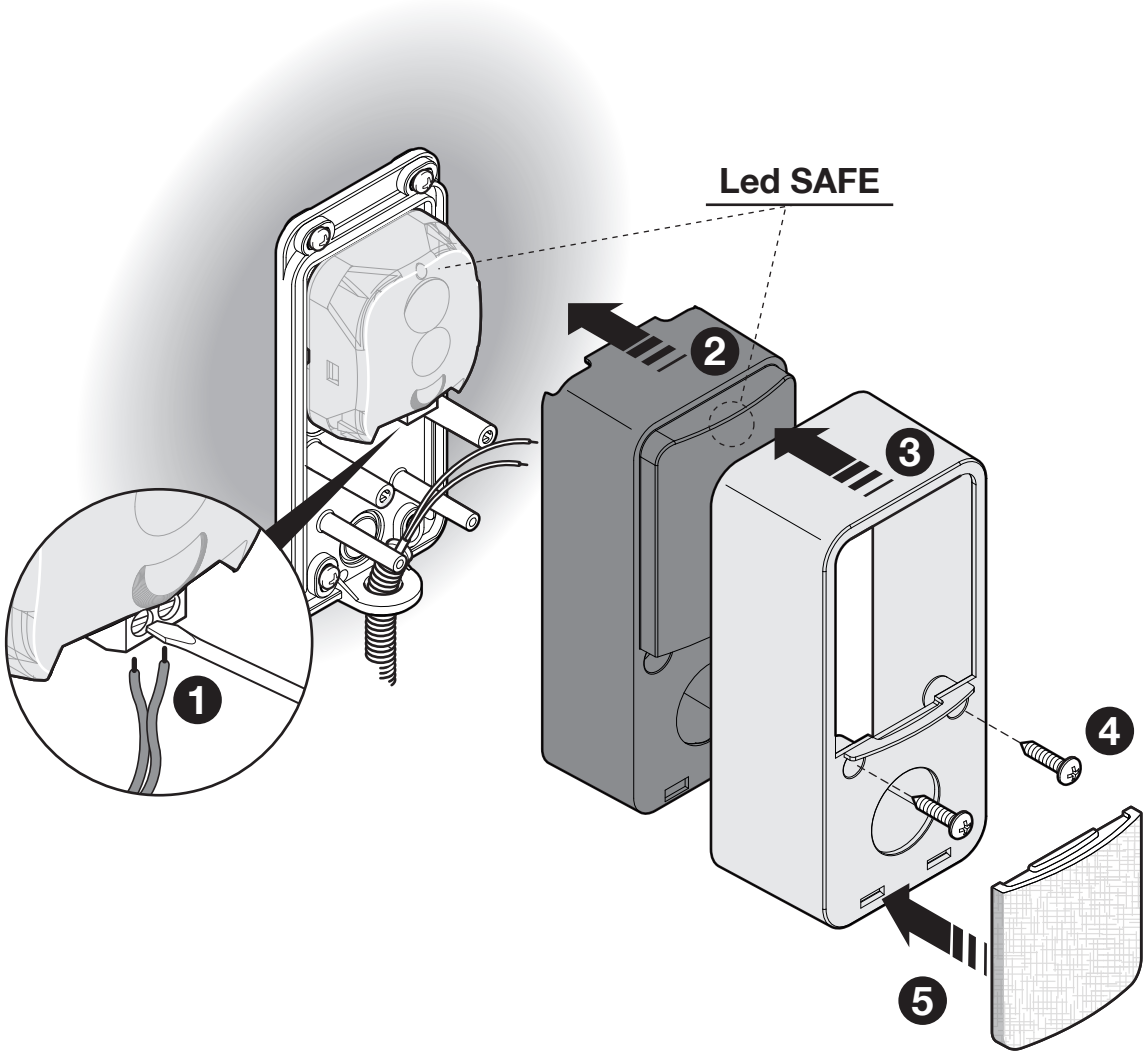

Français

3.6 MONTAGE DU GYROPHARE FL200

Le feu clignotant doit être positionné à proximité de la porte et doit être facilement visible. Il peut être monté sur une surface horizontale ou verticale.

Aucune polarité ne doit être respectée lors du raccordement à la borne de flash ; toutefois, lors du raccordement du câble d'antenne blindé, le câble et la tresse doivent être raccordés comme indiqué dans la figure ci-dessous (06.) et dans le schéma ci-dessous («***Figure 22***»)

1. Pour effectuer l'installation, suivez les instructions de la section («***Figure 21***»):

4.1 VÉRIFICATIONS PRÉLIMINAIRES

Toutes les connexions électriques doivent être effectuées en l'absence d'alimentation électrique du secteur et avec l'alimentation de secours débranchée (si elle est présente dans l'automatisme).

Les raccordements doivent être effectués exclusivement par un personnel qualifié.

Vérifier que tous les câbles utilisés sont du type approprié à l'installation.

4.2 SCHÉMA ET DESCRIPTION DES CONNEXIONS

4.2.1 Schéma des connexions

22

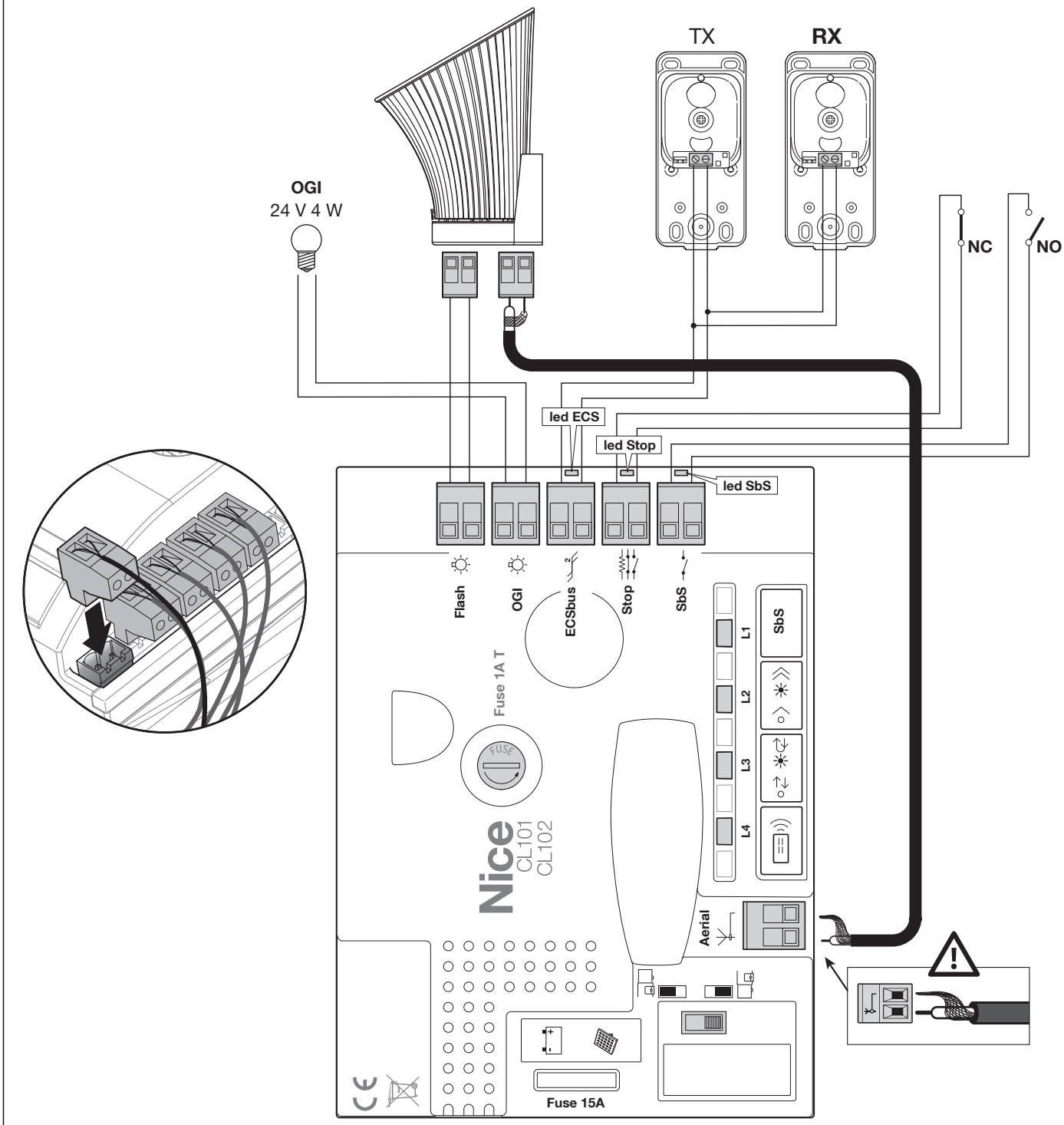

4.2.2 Description des connexions

La signification des sigles estampés sur la carte électronique au niveau des bornes est décrite ci-après.

Tableau 5

BRANCHEMENTS ÉLECTRIQUES			
Bornes	**Fonction**	**Description**	**Type de câble**
L - N - ⏚	Alimentation 120/230/250V~50/60Hz	Alimentation de secteur	3 x 1,5 mm²
Flash	Sortie clignotante	Raccordement pour voyants lumineux à LED (mod. FL200)	2 x 0,5 mm²
OGI	Sortie OGI / Électroserrure	Connexion par Voyant Portail Ouvert 24 V ⎓ maxi 5 W ou serrure électrique 12 V ⎓ maxi 15 VA (voir le chapitre « ***PROGRAMMATION*** »)	OGI : 2 x 0,5 mm² Serrure électrique : 2 x 1 mm²
ECSbus	Bus de communication	Une sortie avec une charge maximale de 12 unités ECSBus (1 unités ECSBus équivaut à la consommation d'une paire de photocellules [**note 1**]	2 x 0,5 mm²
Arrêt	Entrée STOP	Pour contacts normalement ouverts et/ou pour résistance constante 8,2 kΩ, ou contacts normalement fermés avec auto-apprentissage de l'état « normal » (une variation par rapport à l'état mémorisé provoque la commande d'arrêt) (voir chapitre « ***PROGRAMMATION*** »)	2 x 0,5 mm²
Sbs	Entrée PAS À PAS	Pour contacts normalement ouverts (la fermeture du contact provoque la commande d'ouverture des deux vantaux avec séquence ouverture-arrêt-fermeture-arrêt)	1 x 0,5 mm²
	Antenne	Raccordement antenne pour récepteur radio	câble blindé type RG58

Note 1 Seuls les dispositifs utilisant la même technologie peuvent être raccordés à la borne ECSbus.

4.2.3 Raccordement à l'alimentation

Pour les essais de fonctionnement et la programmation de l'automatisme, utiliser le câble fourni en branchant la fiche dans une prise électrique. Si la prise est éloignée de l'automatisme, une rallonge peut être utilisée à ce stade.
Pour la phase d'essai et de mise en service de l'automatisme (raccordement définitif), il est nécessaire de raccorder la centrale de manière permanente à l'alimentation secteur, en remplaçant le câble fourni par un câble de longueur appropriée. Pour le raccordement, voir le paragraphe ***Opérations pour la connexion***.

Le raccordement définitif de l'installation au réseau électrique ou le remplacement du câble fourni DOIT être effectué exclusivement par un électricien qualifié, dans le respect des normes de sécurité en vigueur sur le territoire et des instructions suivantes.

Pour une installation à l'extérieur, il est nécessaire de protéger l'ensemble du câble avec un tube de protection ; en alternative, il est possible de remplacer le câble par un câble de type H07RN-F.
À l'intérieur de la ligne d'alimentation électrique, il est nécessaire de prévoir un dispositif assurant la déconnexion complète de l'automatisme du réseau. Le dispositif de déconnexion doit avoir des contacts avec une distance d'ouverture suffisante pour permettre une déconnexion complète, dans les conditions définies par la catégorie de surtension III, conformément aux règles d'installation. En cas de besoin, ce dispositif garantit une déconnexion rapide et sûre de l'alimentation ; il doit donc être placé à la vue de l'automatisme. S'il est placé dans un endroit non visible, il doit être équipé d'un système qui empêche toute reconnexion accidentelle ou non autorisée de l'alimentation, afin d'éviter tout danger.

4.2.4 Opérations pour la connexion

Pour effectuer les raccordements électriques :

1. Insérer tous les câbles de raccordement vers les différents dispositifs, en les laissant 20 à 30 cm plus longs que nécessaire. Voir « ***Tableau 4*** » pour le type de câbles et « ***Figure*** » ***3*** » pour les connexions.
2. avec un collier de serrage, regrouper et lier tous les câbles qui entrent dans l'opérateur, mettre le collier de serrage légèrement en dessous du trou d'entrée de câbles
3. brancher le câble d'alimentation (**A**) sur la borne tel qu'indiqué dans la figure, puis avec un autre collier de serrage, fixer le câble sur la première bague presse-câbles

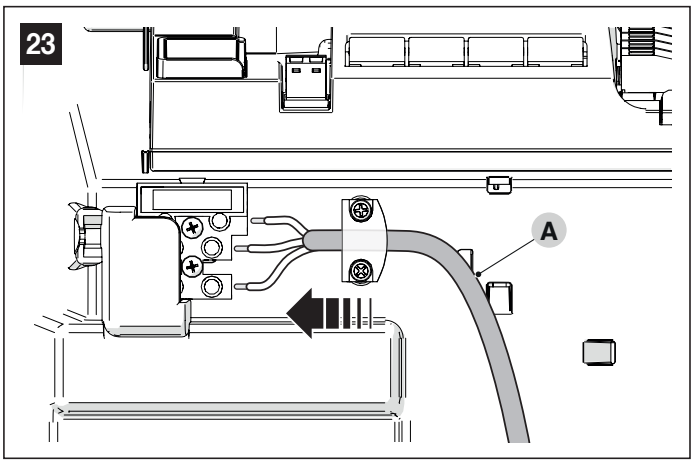

4. Effectuez les connexions des autres câbles selon le schéma de « ***Figure 24***» et « ***22*** ». Pour plus de commodité, les bornes sont amovibles.
5. une fois terminés les raccordements, fixer les câbles dans les bagues appropriées. La partie excédentaire du câble de l'antenne doit être fixée aux autres câbles.

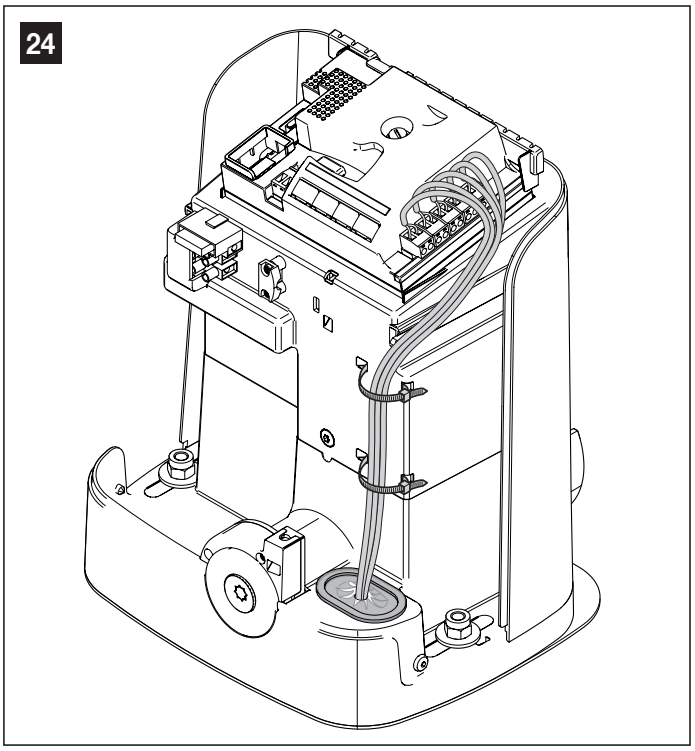

5.1 UTILISER LES TOUCHES DE PROGRAMMATION

La centrale de commande dispose de quatre touches de programmation : **[Radio]**, **[▷ ✳»]**, **[⊶ ✳⊶]** et **[SbS]** («***Figure 25***») qui peuvent être utilisées aussi bien pour commander la centrale pendant les phases d'essai que pour programmer les fonctions disponibles.

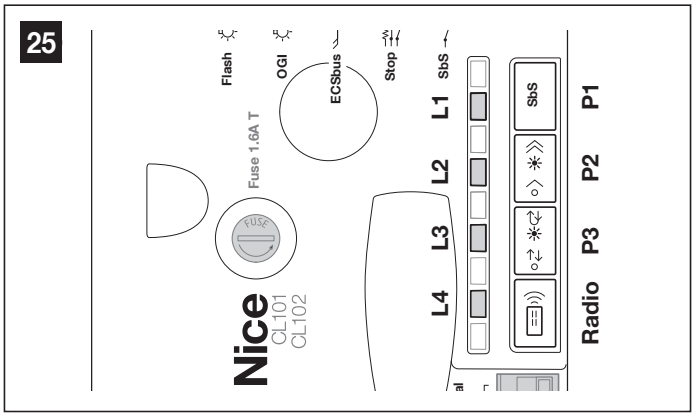

Leur état de fonctionnement est signalé par les quatre **led « L1 », « L2 », « L3 », « L4 »** présents sur la centrale (led allumée = fonction active ; led éteinte = fonction inactive).

Les procédures ont une limite de temps pour être exécutées. Avant de commencer, il faut lire et de comprendre l'ensemble de la procédure.

Les symboles utilisés dans les différentes procédures de programmation / effacement avec le module radio interne sont répertoriés dans le « ***Tableau 8*** ».

[Radio] Touche permettant de mémoriser ou d'effacer les radiocommandes

[▷ ✳»] Touche permettant de sélectionner la vitesse de manœuvre (lente / rapide)

[⊶ ✳⊶] Touche pour sélectionner le cycle de fonctionnement (semi-automatique / automatique)

[SbS] Touche pour commander le mouvement de l'automatisme (SbS)

5.1.1 Modes de mémorisation des touches des émetteurs

Les commandes radio peuvent être mémorisées de 2 façons : en mode « standard » (ou Mode 1) et en mode « personnalisé » (ou Mode 2).

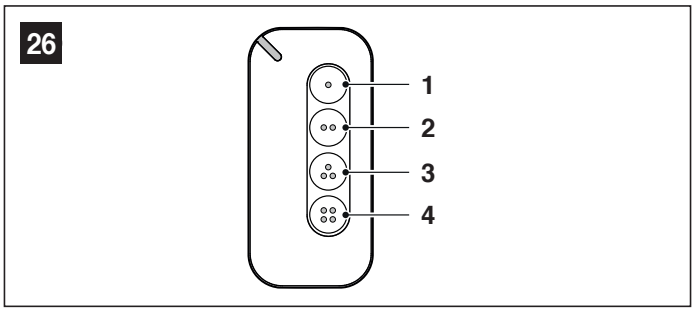

5.1.1.1 Mémorisation STANDARD (Mode 1 : toutes les touches)

Ce type de procédures permet de mémoriser simultanément, durant leur exécution, **toutes les touches** présentes sur l'émetteur. Le système attribue automatiquement à chaque touche une commande par défaut selon le schéma suivant :

Tableau 6

ASSOCIATION FONCTIONS ÉMETTEUR	
Commande	**Touche**
Pas-à-pas	Elle sera associée à la touche 1
Ouverture partielle	Elle sera associée à la touche 2
OUVERTURE	Elle sera associée à la touche 3
FERMETURE	Elle sera associée à la touche 4
Éclairage automatique	Elle sera associée aux touches 2 et 4 enfoncées simultanément

5.1.1.2 Mémorisation PERSONNALISÉE (Mode 2 : une seule touche)

Ce type de procédures permet de mémoriser, durant leur exécution, **une seule touche** parmi celles présentes sur l'émetteur.
Le choix de la touche et de la commande à associer est effectué par l'installateur, en fonction des besoins de l'automatisme.

Tableau 7

MODE II ÉTENDU		
N°	**Commande**	**Description**
1	**Pas-à-pas**	Commande « Sbs » (Pas à Pas)
2	**Ouverture partielle 1**	Commande « Ouverture partielle 1 »
3	**Ouverture**	Commande « Ouverture »
4	**Fermeture**	Commande « Fermeture »
5	**Arrêt**	Arrête la manœuvre
6	**Pas-à-pas Fonctionnement collectif**	Commande en mode fonctionnement collectif
7	**Pas-à-pas haute priorité**	Commande aussi avec l'automatisme bloquée ou les commandes actives
8	**Ouverture partielle 2**	Ouverture partielle (ouverture de la porte de garage jusqu'à la cote programmée avec Ouverture partielle 2)
9	**Ouverture partielle 3**	Ouverture partielle (ouverture de la porte de garage jusqu'à la cote programmée avec Ouverture Partielle 3)
10	**Ouverture et blocage automatisme**	Provoque une manœuvre d'ouverture et à la fin de celle-ci le verrouillage de l'automatisme ; la logique de commande n'accepte aucune autre commande sauf « Pas à pas haute priorité », « Déverrouiller» et « Déverrouiller et ouvrir »
11	**Fermeture et verrouillage automatisme**	Provoque une manœuvre de fermeture et à la fin de celle-ci le verrouillage de l'automatisme ; la logique de commande n'accepte aucune autre commande sauf « Pas à pas haute priorité », « Déverrouiller » et « Déverrouiller et ouvrir »
12	**Verrouillage automatisme**	Provoque un arrêt de la manœuvre et le verrouillage de l'automatisme ; la logique de commande n'accepte aucune autre commande sauf « Pas à pas haute priorité », « Déverrouiller » et « Déverrouiller et ouvrir »
13	**Déverrouillage automatisme**	Provoque le déverrouillage de l'automatisme et le rétablissement du fonctionnement normal

ATTENTION = Pour plus de détails concernant les fonctionnalités liées aux récepteurs radio intégrés et extractibles, consulter le site www.niceforyou.com.

Français

Tableau 8

LÉGENDE DES SYMBOLES UTILISÉS DANS LE MANUEL	
Description	**Symbole**
Led « L1 » allumée fixe	
Led « L1 » avec clignotement long	
Led « L1 » clignotant rapidement	
Led « L1 » clignotant lentement	
Led « L1 » éteint	
Couper le courant/redonner le courant (retirer le fusible F2 et éventuellement la batterie)	OFF ON
Veuillez patienter…	
Effectuer l'opération dans les 5 secondes	> 5 sec. <
Maintenir appuyée la touche radio sur la logique de commande	
Appuyer et relâcher la touche radio sur la logique de commande	
Relâcher la touche radio de la logique de commande	
Appuyer et relâcher la touche désirée de l'émetteur	
Maintenir appuyée la touche désirée de l'émetteur	
Relâcher la touche désirée de l'émetteur	
Observer lorsque la Led « L1 » émet des signaux	

5.2 VÉRIFICATIONS INITIALES

Lorsque l'alimentation électrique est fournie à la centrale, il est recommandé d'effectuer quelques vérifications simples :

1. sur la centrale («***Figure 27***») vérifier que la LED **« ECSbus »** clignote régulièrement (environ un clignotement par seconde)

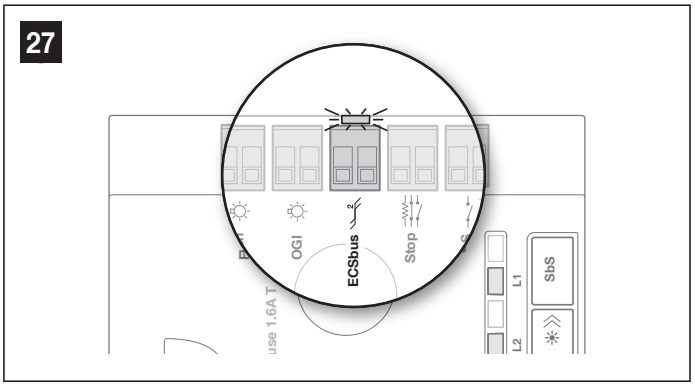

2. sur les photocellules **Tx** et **Rx** («***Figure 28***») vérifier que la LED **« SAFE »** clignote : le type de clignotement n'est pas important car il dépend d'autres facteurs ; en revanche, il est important que la LED ne soit pas toujours éteinte ou toujours allumée

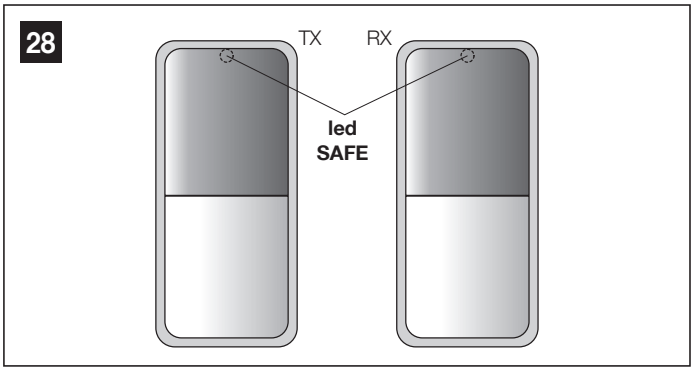

3. si toutes ces vérifications ne sont pas conformes, couper l'alimentation de la centrale et vérifier les connexions des câbles déjà effectués. D'autres indications utiles sont contenues dans les chapitres ***INFORMATIONS COMPLÉMENTAIRES*** e ***QUE FAIRE SI... (guide de résolution des problèmes)***.

5.3 MÉMORISATION DES DISPOSITIFS CONNECTÉS

Après les vérifications initiales, il est nécessaire de faire reconnaître à la centrale les dispositifs qui sont connectés sur les bornes **ECSbus** et **Stop** :

1. sur la centrale («***Figure 29***») appuyer et maintenir enfoncée la touche **« P2 »** pendant au moins 3 secondes, puis la relâcher

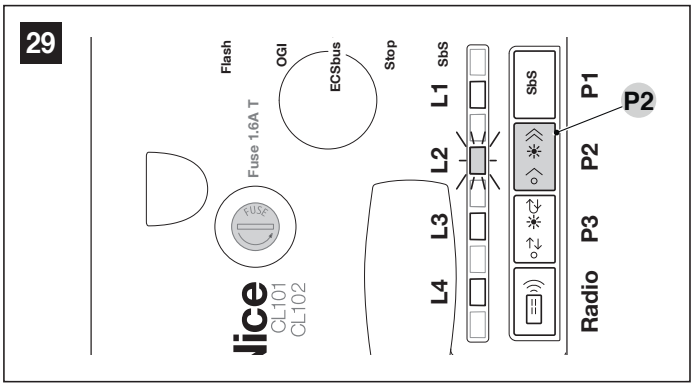

2. attendre quelques secondes que la centrale termine l'apprentissage des dispositifs
3. sur la centrale («***Figure 30***») à la fin de l'apprentissage, la LED **« Stop »** doit rester allumée et la LED **« L2 »** doit s'allumer. La LED ECSbus doit clignoter une fois par seconde. Si la LED **« L2 »** clignote = erreur (voir le chapitre ***QUE FAIRE SI... (guide de résolution des problèmes)***.

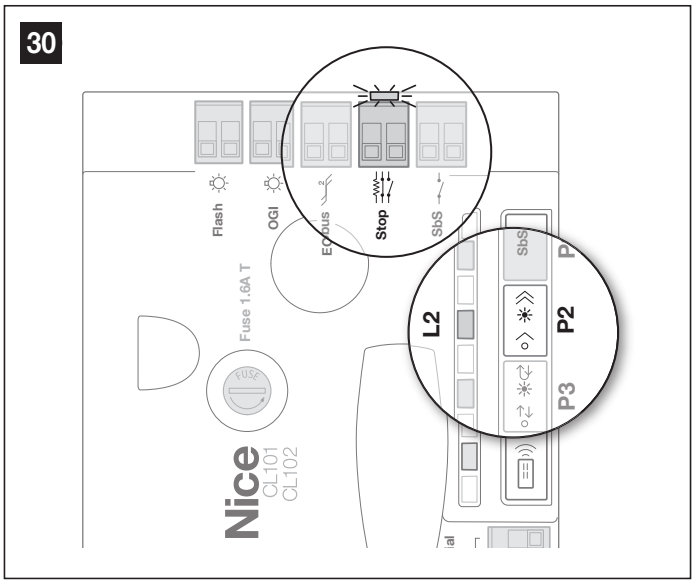

5.4 MÉMORISATION DES DÉPLACEMENTS DU PORTAIL

Après l'apprentissage des dispositifs (voir chapitre «***Mémorisation des dispositifs connectés***»), il est nécessaire de faire mémoriser à la centrale la longueur du portail, qui est mesurée entre la fin de course de fermeture et la fin de course d'ouverture. Cette opération est également nécessaire pour calculer les points de ralentissement et le point d'ouverture partielle.

1. effectuez le déverrouillage manuel de motoréducteur **(A)** et amenez le portail à mi-course afin qui peut se déplacer librement en ouverture et en fermeture ; puis bloquez le motoréducteur («***Figure 31***»)

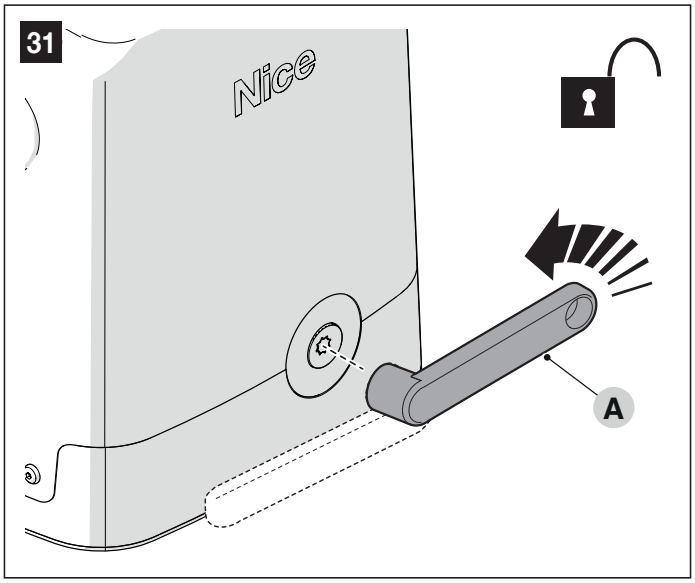

2. sur la centrale («***Figure 32***») appuyez sur la touche **« P1 »** et maintenez-la enfoncée jusqu'à ce que la centrale effectue la manœuvre d'ouverture jusqu'à atteindre la fin de course d'ouverture. Dans le cas d'autres opérations (**PAS d'ouverture du vantail**), procédez comme suit :
   - appuyez sur la touche **« P1 »** pour bloquer la manœuvre
   - débrancher l'alimentation de la logique de commande
   - déplacer le sélecteur sur la centrale («***Figure 33***»)
   - rétablir l'alimentation électrique de la centrale
   - répéter la procédure d'apprentissage des dispositifs connectés décrite au chapitre «***Mémorisation des dispositifs connectés***»
   - appuyer et relâcher la touche **« P1 »**.

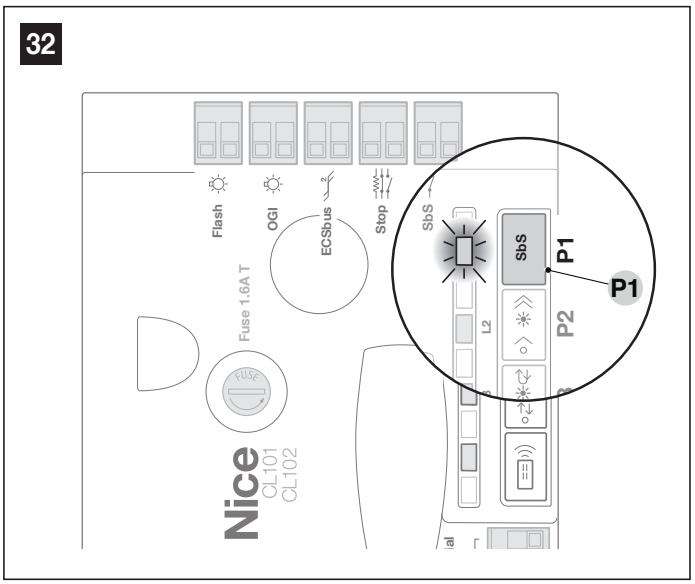

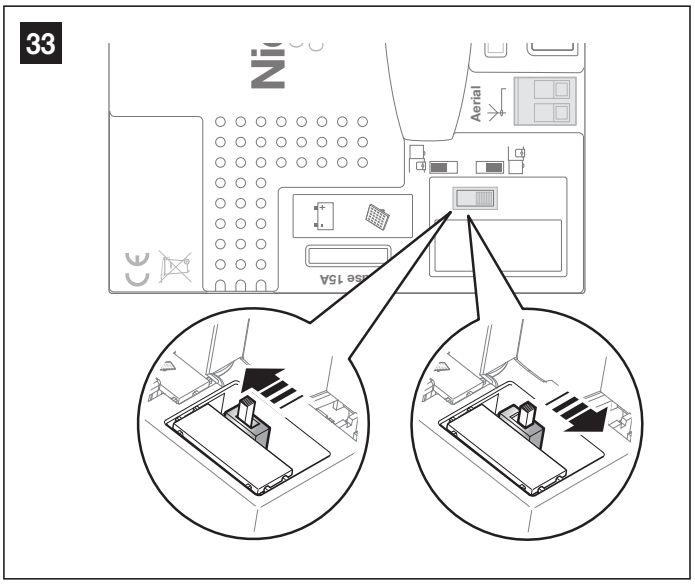

3. sur la centrale («***Figure 32***») appuyer et relâcher la touche **« P1 »** et attendre que la centrale effectue la manœuvre de fermeture jusqu'à atteindre la fin de course d'ouverture

Français

4. effectuer plusieurs manœuvres d'ouverture et de fermeture en vérifiant que le portail s'arrête à une distance d'au moins 2/3 cm des butées mécaniques aussi bien en ouverture qu'en fermeture («***Figure 34***»). Si cette distance ne correspond pas, modifier la position des fins de course.

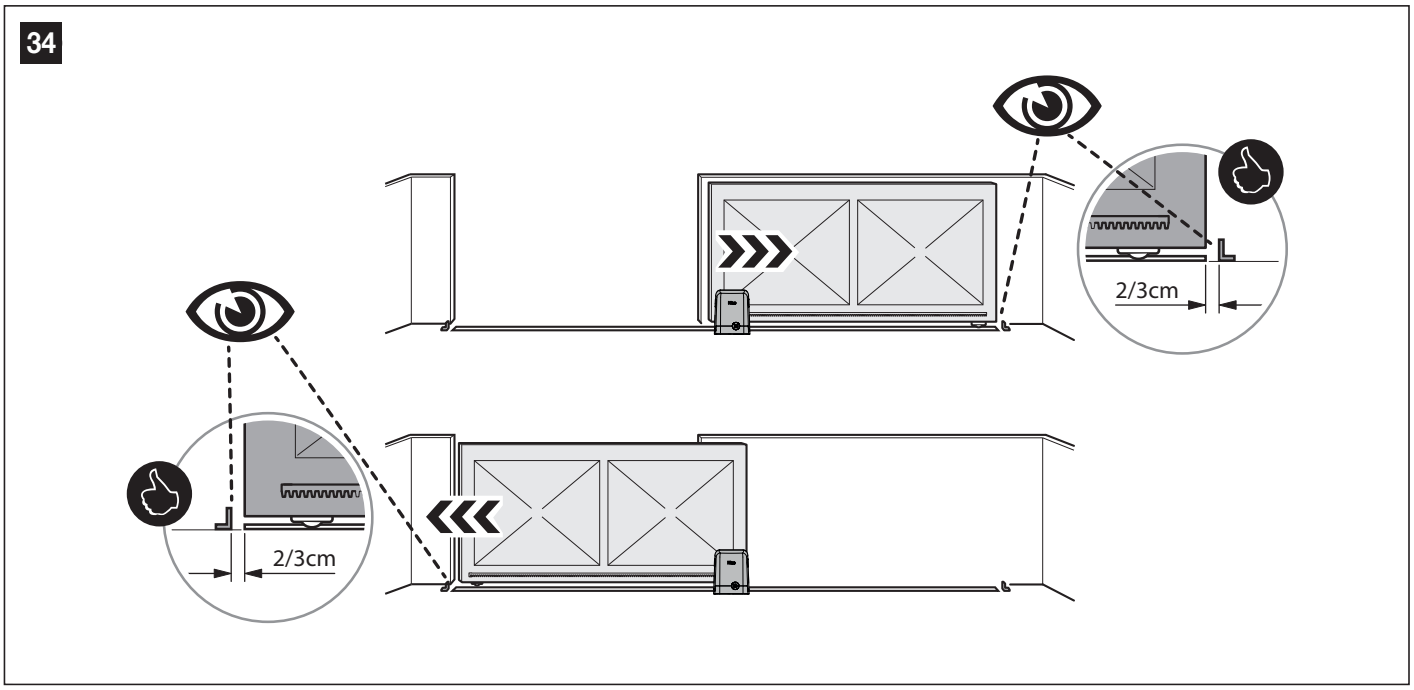

5.5 MÉMORISATION D'UNE RADIOCOMMANDE

5.5.1 Mémorisation en « Mode 1 »

La centrale intègre un récepteur radio pour émetteurs **MANDI4** : avant de continuer, il est nécessaire de mémoriser le 1er émetteur en « Mode 1 ». Pendant l'exécution de la procédure indiquée dans « ***Tableau 9*** » le récepteur mémorise toutes les touches présentes sur l'émetteur, en attribuant automatiquement à la 1ère touche la commande 1 du récepteur, à la 2ème touche la commande 2 et ainsi de suite.
La mémorisation effectuée occupera un seul emplacement de mémoire et la commande associée à chaque touche dépendra de la « Liste des commandes » présente dans la logique de commande de l'automatisme.

Tableau 9

MÉMORISATION EN MODE 1	
Description	**Symboles**
Maintenez enfoncée la touche « Radio » sur la centrale et attendez que la LED « L1 » s'allume. Relâchez la touche « Radio »	
Sur l'émetteur à mémoriser	
Maintenez une touche quelconque enfoncée pendant 3 secondes. Si la mémorisation s'est déroulée correctement, la LED L1 clignote 3 fois. (*1)	

(*1) - S'il y a d'autres émetteurs à mémoriser, répétez la séquence sur l'émetteur dans les 10 secondes. La procédure se termine automatiquement à l'expiration de ce délai.

5.5.2 Mémorisation en « Mode 2 »

Pendant l'exécution de la procédure indiquée dans « ***Tableau 10*** », le récepteur mémorise une seule touche parmi celles présentes sur l'émetteur, en lui attribuant la fonctionnalité choisie par l'installateur.
Pour mémoriser d'autres touches, il faut répéter la procédure depuis le début, pour chaque touche à mémoriser.
La mémorisation occupe un seul emplacement de mémoire et la commande de la touche mémorisée sera celle choisie par l'installateur dans la « Liste des commandes » de la centrale d'automatisation (voir « ***Tableau 7*** »).

Avant de continuer, il est nécessaire d'effacer la mémoire de l'émetteur à mémoriser.

Tableau 10

MÉMORISATION EN MODE 2 (ET EN MODE 2 ÉTENDU)	
Description	**Symboles**
Choisissez la commande que vous souhaitez mémoriser parmi celles répertoriées dans « *Tableau 7* » et notez le numéro d'identification (n).	
Appuyez et relâchez la touche « Radio » autant de fois que le nombre (n) qui identifie la commande choisie. La LED « L1 » clignote autant de fois.	...(*n*)
Sur l'émetteur à mémoriser	
Maintenez enfoncée la touche que vous souhaitez mémoriser pendant 2 secondes. Si la mémorisation s'est effectuée correctement, la LED « L1 » sur la centrale clignote 3 fois. (*2)	

(*2) - S'il y a d'autres émetteurs auxquels mémoriser la même commande, répéter la séquence sur la touche de chaque émetteur supplémentaire dans les 10 secondes. La procédure se termine automatiquement à l'expiration de ce délai.

5.5.3 Mémorisation d'un nouvel émetteur « à proximité du récepteur »

Pendant l'exécution de la procédure indiquée dans « ***Tableau 11*** », un nouvel émetteur reçoit les mêmes réglages radio qu'un émetteur déjà mémorisé dans la centrale.
L'exécution de la procédure ne prévoit pas l'action directe sur la touche « Radio » de la logique de commande, mais la présence de l'émetteur dans le rayon de réception du récepteur.

Attendez 1 secondes entre chaque étape.

Tableau 11

MÉMORISATION D'UN NOUVEL ÉMETTEUR « À PROXIMITÉ DU RÉCEPTEUR »	
Description	**Symboles**
Sur le nouvel émetteur maintenez enfoncée la touche que vous souhaitez mémoriser. Attendez 7 secondes, puis relâchez-la.	x 7 sec.
Sur l'émetteur déjà mémorisé enfoncer lentement et relâcher 3 fois de suite la touche mémorisée à copier.	
Sur le nouvel émetteur maintenez enfoncée pendant 5 secondes la même touche enfoncée au début de la procédure. (*2)	

(*2) - S'il y a d'autres émetteurs auxquels mémoriser la même commande, répéter la séquence sur la touche de chaque émetteur supplémentaire dans les 10 secondes. La procédure se termine automatiquement à l'expiration de ce délai.

5.6 EFFACEMENT DE LA RADIOCOMMANDE

5.6.1 Effacement d'une seule commande associée ou d'une seule touche de la mémoire du récepteur

Pendant l'exécution de la procédure indiquée dans « ***Tableau 12*** », il est possible d'effacer la mémorisation d'une commande associée à une touche

Tableau 12

EFFACEMENT D'UNE SEULE TOUCHE DE LA MÉMOIRE DU RÉCEPTEUR	
Description	**Symboles**
Maintenez enfoncée la touche « Radio » sur la centrale jusqu'à la fin de la procédure.	
Sur l'émetteur à effacer	
Lorsque « L1 » s'allume, maintenez enfoncée la touche (*4) que vous souhaitez effacer et relâchez-la après que la LED « L1 » sur la centrale ait effectué 5 clignotements rapides prévus (effacement effectué correctement).	

(*4) - Si l'émetteur est mémorisé en « Mode 1 », (voir « ***Mémorisation en « Mode 1 »*** »), n'importe quelle touche peut être appuyée. Si l'émetteur est mémorisé en « Mode 2 » (voir « ***Mémorisation en « Mode 2 »*** »), toute la procédure doit être répétée pour chaque touche mémorisée à effacer.

5.6.2 Effacement de la mémoire du récepteur (total)

Dans un système unidirectionnel, les procédures d'effacement des codes concernent exclusivement le récepteur. En revanche, dans un système bidirectionnel, il sera également nécessaire d'annuler l'association sur la radiocommande.
Pour effectuer cette procédure, consulter le manuel d'instructions de l'émetteur concerné.

Tableau 13

EFFACEMENT TOTAL DE LA MÉMOIRE DU RÉCEPTEUR.		
Description	**Symboles**	
Maintenez enfoncé le bouton « Radio » sur la centrale et attendez que la LED « L1 » s'allume puis s'éteigne. Après quelques secondes, elle commence à clignoter.		
Modes d'effacement		
Pour effacer la mémoire du récepteur, relâchez le bouton « Radio » exactement au 3e clignotement. Vérifiez que la LED « L1 » clignote très rapidement.		
Attendez que la LED « L1 » sur la centrale effectue 5 clignotements lents. (Effacement effectué correctement).		

5.7 RÉGLAGES DE BASE

5.7.1 Sélection de la vitesse de manœuvre du portail

La vitesse d'ouverture et de fermeture des vantaux peut être « lente » ou « rapide » (le type sélectionné est indiqué par l'allumage ou l'extinction de la LED « **L2** » («***Figure 35***»):

- LED « **L2** » éteinte = la vitesse de manœuvre « **lente** » a été sélectionnée
- led « **L2** » allumée = la vitesse de manœuvre « **rapide** » a été sélectionnée.

1. Appuyez et relâchez la touche « **P2** » plusieurs fois jusqu'à ce que la led « **L2** » reste allumée ou éteinte («***Figure 35***»).

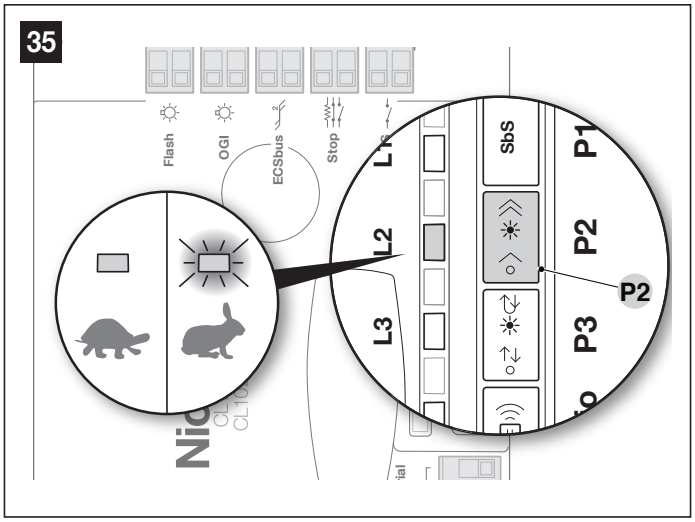

5.7.2 Sélection du cycle de fonctionnement de la manœuvre du portail

Le cycle de manœuvre « ouverture-fermeture » des vantaux peut être de type « **ciclo singolo** (semi-automatique) » ou « **ciclo completo** (automatique) » (le type sélectionné est indiqué par l'allumage ou l'extinction de la LED « **L3** » de la centrale («***Figure 36***»):

- led « **L3** » éteinte = le fonctionnement « **cycle unique** (semi-automatique) » a été sélectionné (avec une première commande, le portail s'ouvre et reste ouvert jusqu'à la commande suivante qui provoquera la fermeture)
- led « **L3** » allumée = le fonctionnement « **cycle complet** (automatique) » a été sélectionné (avec une seule commande, le portail s'ouvre et se referme automatiquement après un « temps de pause » programmé. Pour régler le cycle, voir le paragraphe ***Réglage et vérification des paramètres***.

1. Appuyez et relâchez plusieurs fois sur la touche « **P3** » jusqu'à ce que la led « **L3** » reste allumée ou éteinte («***Figure 36***»).

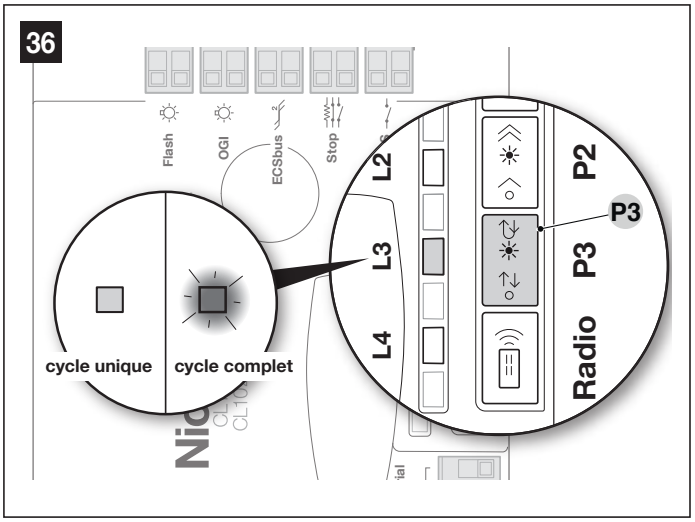

Français

ATTENTION ! – Le contrôle et la mise en service de l'automatisme doivent être effectués par du personnel qualifié et expérimenté qui devra se charger d'établir les essais prévus en fonction des risques présents et de vérifier le respect des dispositions légales, normatives et réglementaires, et en particulier toutes les exigences des normes EN 13241-1 et EN 12453 qui établissent les méthodes d'essai pour la vérification des automatismes pour portails.

6.1 ESSAI DE MISE EN SERVICE

Pour exécuter l'essai :

1. s'assurer du strict respect des instructions fournies au chapitre « ***CONSIGNES ET PRÉCAUTIONS GÉNÉRALES DE SÉCURITÉ*** » (page 3)
2. À l'aide du transmetteur, effectuer des essais d'ouverture, de fermeture et d'arrêt de la porte, en s'assurant que le mouvement correspond à ce qui est prévu. Il est recommandé d'effectuer plusieurs essais afin d'évaluer la fluidité de la porte et de détecter d'éventuels défauts de montage, de réglage, ainsi que la présence de points de frottement particuliers
3. pour vérifier le fonctionnement des photocellules et, en particulier, pour contrôler qu'il n'y a pas d'interférences avec d'autres dispositifs, passer un cylindre de 5 cm de diamètre et de 30 cm de longueur sur l'axe optique, d'abord à proximité de l'émetteur **« TX »**, puis du récepteur **« RX »** et enfin au centre, entre les deux, et vérifier que dans tous les cas le dispositif intervient en passant de l'état Actif à l'état Alarme et vice-versa. Pour finir, vérifier que cela provoque l'action prévue. Ainsi, par exemple, la manœuvre de fermeture inversera le mouvement.
4. vérifier, un par un, le bon fonctionnement de tous les dispositifs de sécurité présents dans l'installation (cellules photoélectriques, bords sensibles, etc.). En cas d'intervention d'un dispositif, la LED « **ECSbus** » présente sur la centrale clignote plus longtemps pour confirmer la détection
5. mesurer la force d'impact conformément à la norme EN 12453 et, si le contrôle de la « force moteur » est utilisé comme aide au système pour réduire la force d'impact, tester et trouver le réglage qui donne les meilleurs résultats.

6.2 MISE EN SERVICE

La mise en service ne peut être faite que si toutes les phases d'essai ont été exécutées avec un résultat positif.

Avant de mettre l'automatisme en service, informer de manière adéquate le propriétaire sur les dangers et les risques résiduels.

La mise en service partielle ou dans des situations « provisoires » n'est pas autorisée.

Pour effectuer la mise en service :

1. réaliser le dossier technique de l'automatisme qui devra inclure les documents suivants : le schéma complet de l'automatisme, le schéma des connexions électriques effectuées, l'analyse des risques présents et les solutions adoptées, la déclaration de conformité du fabricant de tous les dispositifs utilisés et la déclaration de conformité établie par l'installateur
2. fixer de manière permanente à proximité du portail une étiquette ou une plaque indiquant les opérations à effectuer pour le débrayage et la manœuvre manuelle

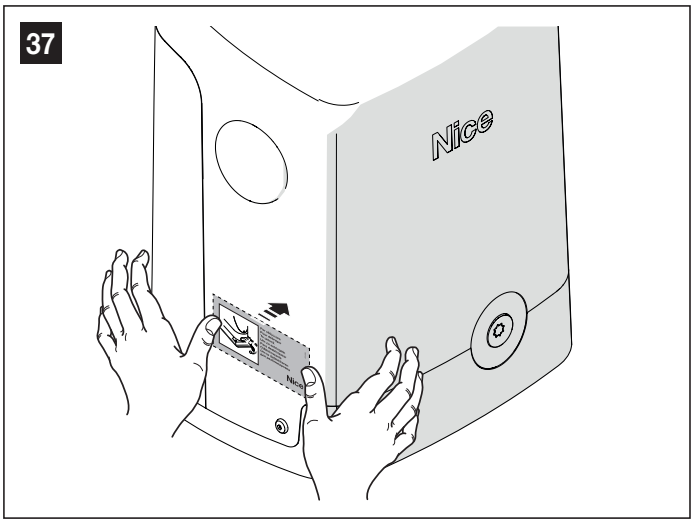

3. fixer sur le portail une plaque comportant au moins les données suivantes : type d'automatisme, nom et adresse du constructeur (responsable de la « mise en service »), numéro de série, année de construction et label « CE »
4. remplir et remettre au propriétaire la déclaration de conformité de l'automatisme
5. remplir et remettre au propriétaire la déclaration de conformité de l'automatisme le « Manuel d'utilisation » de l'automatisme
6. réaliser et remettre au propriétaire de l'automatisme le « Plan de maintenance » qui réunit les prescriptions pour la maintenance de tous les dispositifs de l'automatisme.

Pour tous les documents mentionnés ci-dessus, Nice met à disposition les manuels d'instruction et les guides par le biais de son service d'assistance technique.

7.1 AJOUT OU ENLÈVEMENT DE DISPOSITIFS

Une fois l'automatisme réalisé, il est possible d'ajouter ou de retirer des dispositifs à tout moment. En particulier, différents types de dispositifs peuvent être connectés à « **ECSbus** » et à l'entrée « **STOP** » comme indiqué dans les paragraphes suivants.

Après avoir ajouté ou enlevé des dispositifs, il faut procéder de nouveau à la reconnaissance des dispositifs suivant les indications du paragraphe « *Reconnaissance d'autres dispositifs* ».

7.1.1 Entrée STOP

STOP est l'entrée qui provoque l'arrêt immédiat de la manœuvre suivi d'une brève inversion. On peut connecter à cette entrée des dispositifs avec sortie à contact normalement ouvert « NO », normalement fermé « NF » ou des dispositifs avec sortie à résistance constante 8,2 kΩ, par exemple des barres palpeuses.
Durant la phase de reconnaissance, la centrale reconnaît le type de dispositif connecté à l'entrée STOP et, durant l'utilisation normale de l'automatisme, la centrale commande un Stop lorsqu'elle détecte une variation par rapport à l'état reconnu.
En adoptant certaines solutions, on peut connecter à l'entrée STOP plus d'un dispositif, même de type différent :

- Plusieurs dispositifs NO peuvent être connectés en parallèle entre eux sans aucune limite de quantité.
- Plusieurs dispositifs NF peuvent être connectés en parallèle entre eux sans aucune limite de quantité.
- Deux dispositifs avec sortie à résistance constante 8,2 kΩ peuvent être raccordés en parallèle ; s'il y a plus de 2 dispositifs, tous doivent être connectés en « cascade » avec une seule résistance terminale de 8,2 kΩ.
- Il est possible de combiner NO et NF en mettant les deux contacts en parallèle, en prenant la précaution de mettre en série au contact NF une résistance de 8,2 kΩ (cela donne aussi la possibilité de combiner 3 dispositifs : NO, NF et 8,2 kΩ).

Si l'entrée STOP est utilisée pour connecter des dispositifs ayant des fonctions de sécurité, seuls les dispositifs avec sortie à résistance constante 8,2 kΩ garantissent la catégorie 3 de sécurité contre les pannes selon la norme EN 954-1.

7.1.2 Reconnaissance d'autres dispositifs

ECSbus est une technologie qui permet de connecter des appareils compatibles à l'aide de seulement deux conducteurs sur lesquels transitent à la fois l'alimentation électrique et les signaux de communication. Tous les appareils sont connectés en parallèle sur les 2 mêmes conducteurs ECSbus, sans qu'il soit nécessaire de respecter une polarité particulière ; chaque appareil est reconnu individuellement car une adresse unique lui est attribuée lors de l'installation.
Il est possible de connecter à l'ECSbus, par exemple : des cellules photoélectriques, des dispositifs de sécurité, des boutons de commande, des voyants lumineux, etc. La centrale de contrôle reconnaît un par un tous les appareils connectés grâce à une phase d'apprentissage appropriée et est en mesure de détecter avec une extrême fiabilité toutes les anomalies possibles.
Pour cette raison, chaque fois qu'un dispositif connecté à ECSbus est ajouté ou retiré, il sera nécessaire d'effectuer la phase d'apprentissage dans la centrale.
Pour ce faire :

1. Appuyez sur la touche **[> ✳)] "P2"** («***Figure 38***») et maintenez-la enfoncée pendant au moins 3 secondes, puis relâchez-la
2. attendre quelques secondes que la centrale de commande termine la reconnaissance des dispositifs
3. à la fin de cette phase, la LED « **L2** » doit s'éteindre. Si elle clignote, cela signifie que la procédure n'a pas abouti. Dans ce cas, consultez le chapitre « ***QUE FAIRE SI... (guide de résolution des problèmes)*** ».

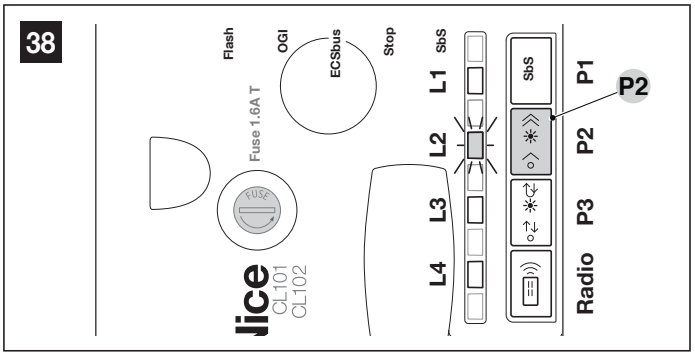

7.1.3 Photocellules en option

À tout moment, il est possible d'installer des photocellules supplémentaires en plus de celles déjà fournies. Dans un automatisme pour portails à 2 vantaux, il est possible de les placer comme indiqué dans («***Figure 39***»).
Pour que la centrale reconnaisse correctement les photocellules, il est nécessaire de les adresser à l'aide de cavaliers électriques appropriés. L'opération d'adressage doit être effectuée à la fois sur TX et RX (en plaçant les cavaliers électriques de la même manière) et en vérifiant qu'il n'y a pas d'autres paires de photocellules avec la même adresse. L'adressage des photocellules sert à la fois à les reconnaître correctement parmi les autres dispositifs de l'ECSbus et à leur attribuer la fonction qu'elles doivent remplir.
Pour ce faire :

1. Ouvrez le boîtier de la photocellule
2. identifier la position dans laquelle elles sont installées en fonction de la («***Figure 39***») et effectuer le pontage selon la ***Tableau 14***. Les ponts non utilisés doivent être rangés dans le compartiment qui leur est réservé afin de pouvoir être réutilisés à l'avenir («***Figure 40***»)
3. effectuer la phase d'apprentissage comme indiqué au paragraphe « ***Reconnaissance d'autres dispositifs***».

39

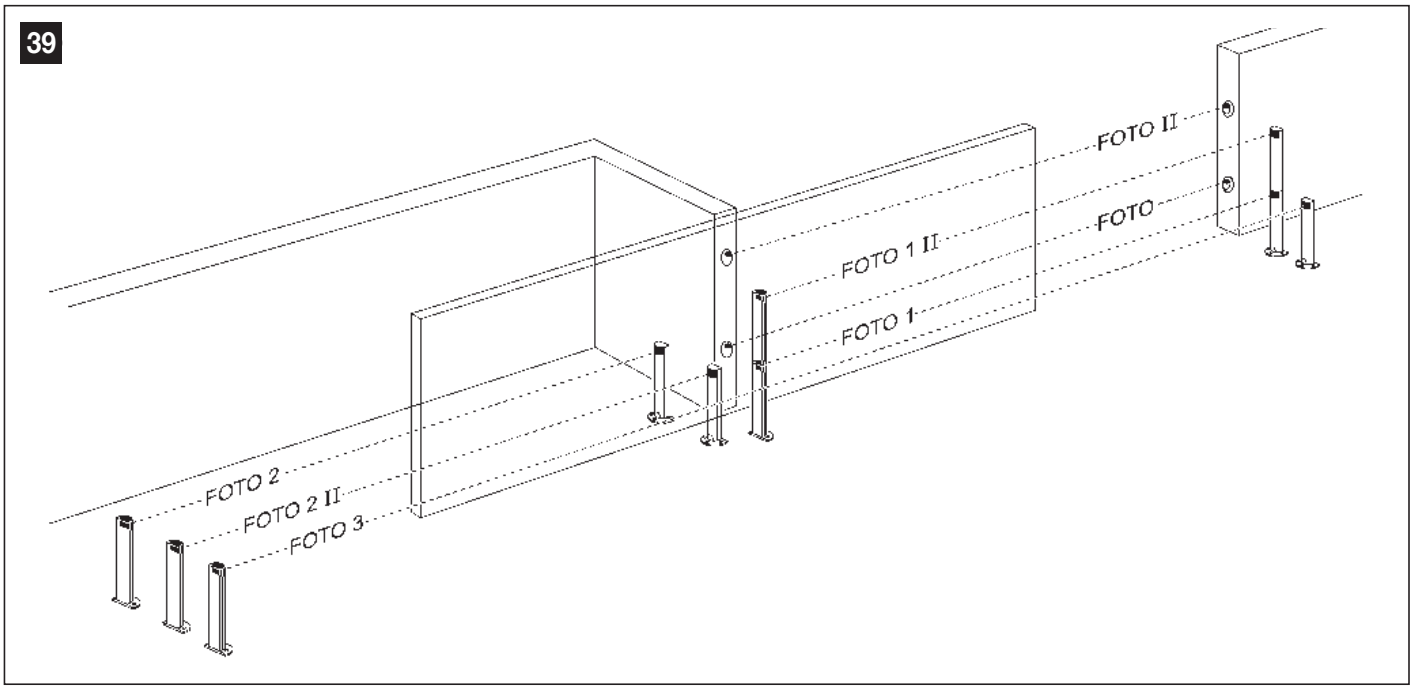

40

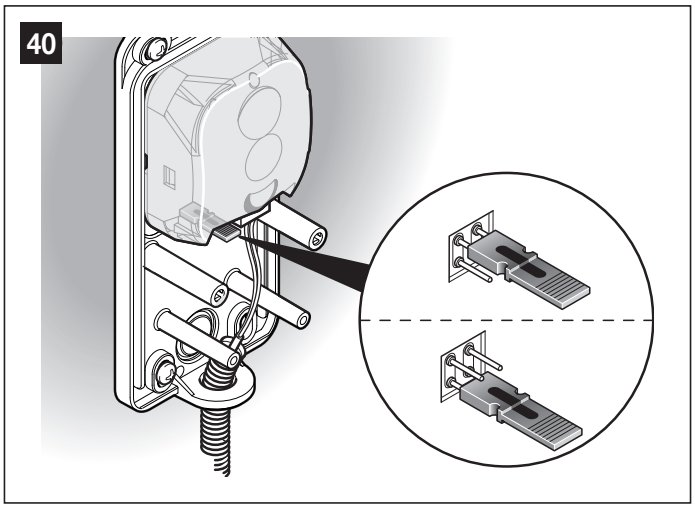

Tableau 14

ADRESSES DES PHOTOCELLULES	
Photocellule	**Position des cavaliers**
FOTO (PHOTO) **Photocellule externe h = 50 cm avec intervention en fermeture**	
FOTO II (PHOTO II) **Photocellule externe h = 100 cm avec intervention en fermeture**	
FOTO 1 (PHOTO 1) **Photocellule intérieure h = 50 cm avec intervention en fermeture (arrête et inverse le mouvement)**	
FOTO 1 II (PHOTO 1 II) **Photocellule intérieure h = 100 cm avec intervention en fermeture (arrête et inverse le mouvement)**	
FOTO 2 (PHOTO 2) **Cellule photoélectrique extérieure avec intervention à l'ouverture**	
FOTO 2 II (PHOTO 2 II) **Photocellule intérieure avec intervention en ouverture**	
FOTO 3 (PHOTO 3) **Photocellule unique qui couvre tout l'automatisme. Bloque le mouvement et rouvre l'automatisme jusqu'à libération de la photocellule**	

L'installation de PHOTO 3 avec PHOTO II demande que la position des éléments qui composent la photocellule (émetteur-récepteur) respecte la recommandation donnée dans le manuel d'instructions des photocellules et l'indication de («*Figure 40*»).

7.2 RÉGLAGES AVANCÉS

7.2.1 Réglage et vérification des paramètres

Le transmetteur permet de régler certains paramètres de fonctionnement de la centrale :

- **Temps de pause**: temps pendant lequel le portail reste ouvert avant une fermeture automatique (si la fonction « fermeture automatique » est activée)
- **Force moteurs**: force maximale appliquée par le moteur pour déplacer le portail ; le dépassement de cette valeur est détecté par la centrale comme la présence d'un obstacle qui freine le portail et, par conséquent, inverse le sens du mouvement
- **Fonction SbS**: séquence de mouvements du portail associée à chaque commande « Pas à Pas » (SbS)
- **Fonction OGI** (Open Gate Indicator): sortie à laquelle il est possible de connecter un voyant lumineux 24V maximum 4W
- **Ouverture piétonne**: mode d'ouverture partielle de portail, pour le passage des piétons

Le réglage peut être effectué à l'aide de n'importe quel transmetteur mémorisé en Mode 1 (comme ceux fournis, voir paragraphe ***Mémorisation en « Mode 1 »***). Si aucun transmetteur n'est mémorisé en mode 1, il est possible d'en mémoriser un seul pour effectuer les programmations, puis de l'effacer (voir paragraphe ***Effacement de la radiocommande***).

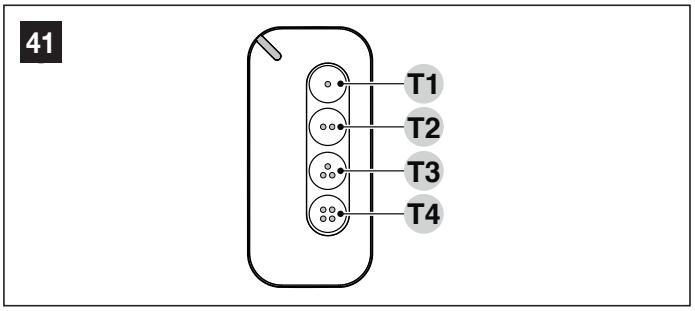

Tous les paramètres peuvent être réglés à volonté, à l'exception du réglage « force moteur » qui nécessite une attention particulière :

- ne pas utiliser des valeurs de force élevées pour compenser des points de frottement anormaux du portail : une force excessive peut compromettre le fonctionnement du système de sécurité ou endommager le portail lui-même.
- si le contrôle de la « force moteur » est utilisé comme aide au système pour réduire la force d'impact, après chaque réglage, répéter la mesure de la force comme prévu par la norme EN 12453.
- les conditions atmosphériques peuvent influencer le mouvement du portail, il est conseillé d'effectuer périodiquement un nouveau réglage.

Personnalisation des paramètres

Avant de continuer, vérifier dans ***Tableau 15*** le paramètre à modifier et l'action à effectuer.

Une fois identifié le paramètre à modifier et la valeur à lui attribuer, suivre dans l'ordre les commandes à donner à l'aide de la télécommande dans la ligne du tableau.

Tableau 15

PERSONNALISATION DES PARAMÈTRES

Paramètre	Séquence pour entrer en mode modification		Touche	Commande pour modifier le paramètre	Nombre de clignotements du clignotant	Valeur configurée
Temps de pause	Appuyez simultanément sur T1 et T2 pendant au moins 5 secondes, puis les relâcher	Dans les 3 secondes, appuyez sur...	T1	une fois	1	10 seconde
				deux fois	2	**20 secondes** *
				trois fois	3	40 seconde
				quatre fois	4	60 seconde
Ouverture piétonne			T2	une fois	1	Ouverture du portail à 0,7 mètres
				deux fois	2	**Ouverture du portail à 1 mètres** *
				trois fois	3	Ouverture du portail à mi-course
				quatre fois	4	Ouverture du portail à 3/4
Force moteur			T3	une fois	1	Bas
				deux fois	2	**Moyen bas** *
				trois fois	3	Moyen haut
				quatre fois	4	Haut
Fonction Step by Step (SbS)			T4	une fois	1	Ouvre - Arrêt - Ferme - Arrêt
				deux fois	2	**Ouvre - Arrêt - Ferme - Ouvre** *
				trois fois	3	Ouvre - Ferme - Ouvre - Ferme
				quatre fois	4	Ouverture seule
Fonction OGI (Open Gate Indicator)	Appuyez simultanément sur T1 et T3 pendant au moins 5 secondes, puis les relâcher		T1	une fois	1	**OGI** *
				deux fois	2	Éclairage de courtoisie 30 secondes
				trois fois	3	Éclairage de courtoisie 60 secondes
				quatre fois	4	Fonction présence
Veille	Appuyez simultanément sur T1 et T4 pendant au moins 5 secondes, puis les relâcher		T1	une fois	1	Veille désactivée
				deux fois	2	Veille en 60 secondes
				trois fois	3	Veille en 120 secondes
				quatre fois	4	**Veille en 300 secondes** *

* Valeur d'usine.

Français

Vérification des valeurs réglées

Avant de continuer, vérifier dans ***Tableau 16*** le paramètre à modifier et l'action à effectuer.

Une fois identifié le paramètre à modifier et la valeur à lui attribuer, suivre dans l'ordre les commandes à donner à l'aide de la télécommande dans la ligne du tableau.

Tableau 16

VÉRIFICATION DES VALEURS RÉGLÉES

Paramètre	Séquence pour accéder à l'affichage				Comptage des clignotements du clignotant	Valeur configurée
Temps de pause	Appuyez simultanément sur T1 et T2 pendant au moins 5, puis relâchez-les	Dans les 3 secondes, appuyez sur …	T1	… et maintenez-le enfoncé jusqu'à ce que le clignotant commence à clignoter. Comptez les clignotements par seconde et comparez le résultat à droite.	1	10 seconde
					2	**20 secondes** *
					3	40 seconde
					4	60 seconde
Ouverture piétonne			T2		1	Ouverture du portail à 0,7 mètres
					2	**Ouverture du portail à 1 mètres** *
					3	Ouverture du portail à mi-course
					4	Ouverture du portail à 3/4
Force moteur			T3		1	Bas
					2	**Moyen bas** *
					3	Moyen haut
					4	Haut
Fonction Step by Step (SbS)			T4		1	Ouvre - Arrêt - Ferme - Arrêt
					2	**Ouvre - Arrêt - Ferme - Ouvre** *
					3	Ouvre - Ferme - Ouvre - Ferme
					4	Ouverture seule
Fonction OGI (Open Gate Indicator)	Appuyez simultanément sur T1 et T3, puis relâchez-les		T1		1	**OGI** *
					2	Éclairage de courtoisie 30 secondes
					3	Éclairage de courtoisie 60 secondes
					4	Fonction présence (voir paragraphe « ***Fonction présence***»
Veille tout	Appuyez simultanément sur T1 et T4 pendant au moins 5, puis relâchez-les		T1		1	Veille désactivée
					2	Veille en 60 secondes
					3	Veille en 120 secondes
					4	**Veille en 300 secondes** *

* Valeur d'usine.

7.2.2 Fonction présence

Si les modules d'éclairage **LM100** (non fournis) sont connectés à cette sortie, cette fonction se comporte comme suit :

- **avec portail fermé**: lorsqu'un objet opaque interrompt la transmission (infrarouge) des photocellules, la lumière de courtoisie s'allume pendant 5 secondes ; passé ce délai, si la transmission est toujours interrompue, la lumière de courtoisie s'allume pendant 5 secondes supplémentaires ; si, en revanche, la photocellule ne détecte aucune présence, la lumière de courtoisie s'éteint
- **avec portail en mouvement** (manœuvre d'ouverture et de fermeture) : la veilleuse est toujours allumée.

À la fin de la manœuvre d'ouverture ou de fermeture ou lorsque le portail est à l'arrêt, la veilleuse reste allumée pendant 5 secondes supplémentaires, puis s'éteint et reprend le comportement du portail lorsqu'il est fermé.

7.2.3 Fonction « Manœuvre dans tous les cas »

Cette fonction permet de faire fonctionner l'automatisme même lorsque certains dispositifs de sécurité ne fonctionnent pas correctement ou sont hors d'usage. Il est possible de commander l'automatisme en mode « **homme-mort** » en procédant comme suit :

1. envoyer une commande pour actionner la porte de garage, à l'aide d'un émetteur ou d'un sélecteur à clé, etc. Si tout fonctionne correctement, la porte de garage se déplacera normalement. Dans le cas contraire, continuer avec le point 2
2. dans les 3 secondes, réactiver la commande et la garder active
3. après 2 secondes environ, la porte de garage effectuera la manœuvre demandée en mode « **Homme mort** ». Elle continuera à se déplacer tant que la commande sera actionnée.

Lorsque les dispositifs de sécurité ne fonctionnent pas, le signal clignotant fera quelques clignotements pour indiquer le type de problème. Pour vérifier le type d'erreur, se référer au chapitre « *Signalisations avec le feu clignotant* » (page 32).

7.3 CONNEXION ET INSTALLATION DE L'ALIMENTATION DE SECOURS

Ce produit peut être équipé d'un système d'alimentation de secours qui garantit le fonctionnement même en l'absence du réseau électrique. L'alimentation de secours se fait par des batteries qui doivent être maintenues en état de charge. La fonction de charge des batteries est l'une des fonctions principales de ce produit ; le Mode Veille ne s'activera qu'à la fin de la fonction de charge des batteries.
Verifiez dans les instructions du système d'alimentation de secours le temps maximum nécessaire pour la charge complète des batteries.
Ce produit respecte la norme de veille lorsqu'il est connecté au pack de batteries PRS100. Le produit est capable de reconnaître le niveau de charge du PRS100 et le rechargera correctement, évitant d'entrer en mode basse consommation si la batterie a un niveau de charge inférieur à 80%.

ATTENTION

Il est possible d'utiliser le précédent pack de batteries de secours PR100 en utilisant un câble adaptateur spécifique (CABLA11) et en désactivant le mode veille pour un fonctionnement correct. Dans ce dernier cas, la consommation moyenne sera augmentée.

Le raccordement électrique de la batterie à la centrale doit être effectué seulement après avoir terminé toutes les phases d'installation et de programmation, car la batterie représente une alimentation électrique d'urgence.

Avant d'installer une batterie tampon, débrancher l'alimentation électrique de la centrale.

Pour installer et connecter la batterie :

1. retirer le couvercle du boîtier de confinement de la centrale
2. enlever la protection en plastique (**A**) à l'aide d'un tournevis

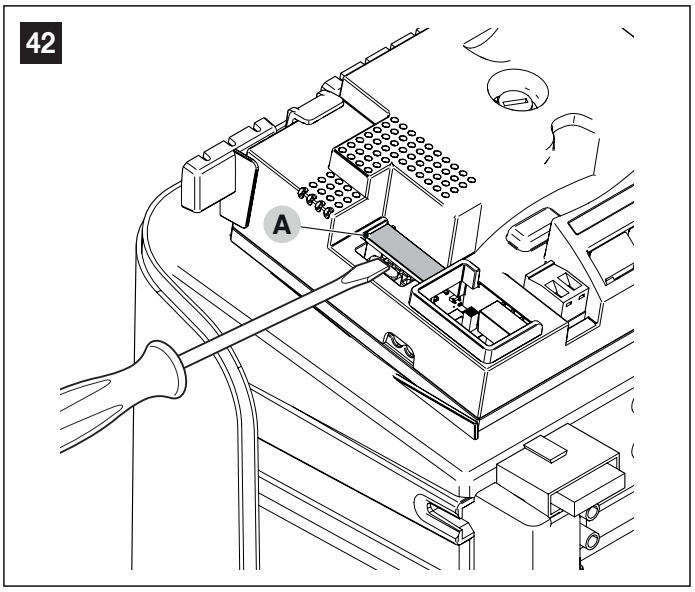

3. faire coulisser la batterie (**B**) dans son logement
4. insérer le connecteur (**C**) correspondant sur la centrale de commande.

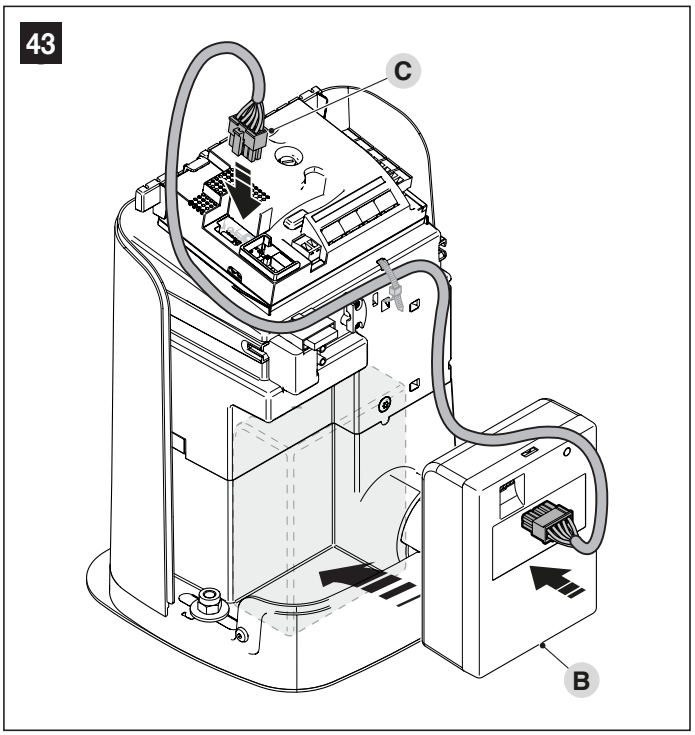

5. replacer le couvercle du boîtier de confinement de la centrale.

À ce stade, il sera possible d'alimenter à nouveau la centrale.

Français

7.4 CONNEXION DU SYSTÈME SOLEKIT

La centrale est conçue pour être alimentée par le système d'alimentation photovoltaïque “Solekit” (panneau photovoltaïque et batterie 24 V). Pour connecter l'accumulateur Solekit à la centrale, utilisez le même connecteur normalement utilisé pour la batterie tampon (**A**).

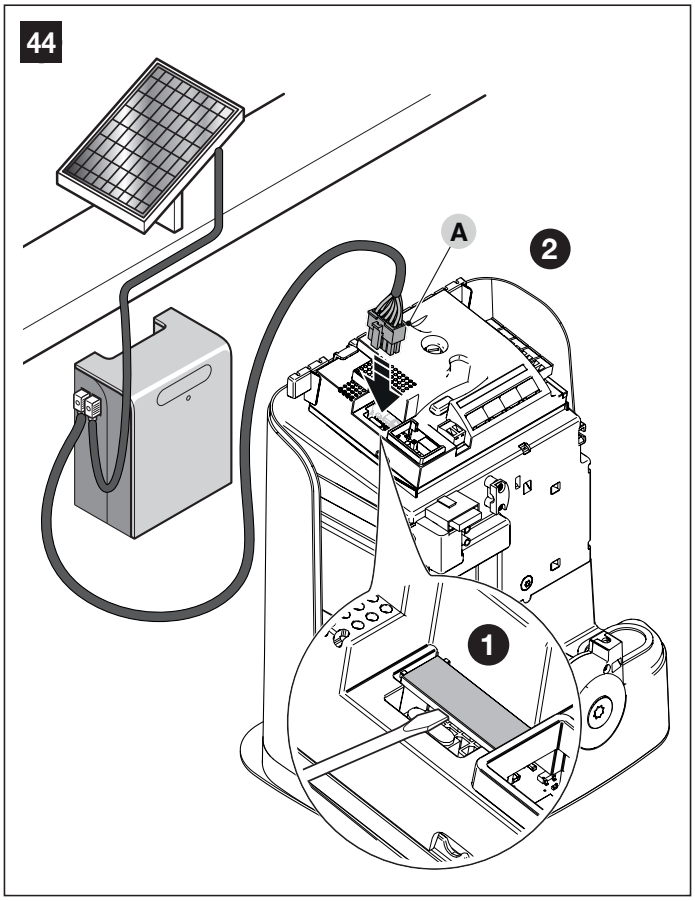

Quand l’automatisme est alimenté par le système « Solekit », il NE DOIT PAS être simultanément ALIMENTÉ par le réseau électrique.

Le système « Solekit » ne peut être utilisé que si la fonction « Stand by tout » est activée (ON) dans la centrale.

8.1 RÉSOLUTION DES PROBLÈMES

Dans le tableau suivant, il est possible de trouver des indications utiles pour affronter les éventuels problèmes de mauvais fonctionnement pouvant se vérifier durant l'installation ou en cas de panne.

Tableau 17

RECHERCHE DES PANNES	
Symptômes	**Vérifications conseillées**
L'émetteur radio ne commande pas l'automatisme et la led sur l'émetteur ne s'allume pas	Vérifier si les piles de l'émetteur sont usagées et les remplacer éventuellement.
L'émetteur radio ne commande pas l'automatisme mais la led sur l'émetteur s'allume	Vérifier si l'émetteur est correctement mémorisé dans le récepteur radio.
Aucune manœuvre n'est commandée et la led « OK » ne clignote pas	S'assurer que l'opérateur est bien alimenté par la tension du secteur Vérifier que les fusibles **F1** et **F2** ne sont pas interrompus ; si c'est le cas, vérifier la cause de la panne et les remplacer par d'autres ayant la même valeur de courant et les mêmes caractéristiques.
Aucune manœuvre n'est commandée et le feu clignotant est éteint	Vérifier que la commande est effectivement reçue. Si la commande arrive à l'entrée Sbs, la led « **OK** » correspondante doit s'allumer. Si, par contre, on utilise l'émetteur radio, la led « **OK** » doit faire deux clignotements rapides.
Aucune manœuvre n'est commandée et le clignotant fait quelques clignotements	Vérifiez que l'entrée Stop est active (led Stop allumée). Si ce n'est pas le cas, vérifiez le dispositif connecté à l'entrée Stop. Comptez le nombre de clignotements et vérifiez conformément à « ***Tableau 21*** ».
La manœuvre commence mais juste après une inversion se produit	La force sélectionnée pourrait être trop basse pour le type d'automatisme. Vérifier s'il y a des obstacles et sélectionner éventuellement une force supérieure. Vérifier si un dispositif de sécurité connecté à l'entrée Stop est intervenu.
La manœuvre est effectuée régulièrement mais le clignotant ne fonctionne pas	Vérifier que durant la manœuvre la tension arrive à la borne FLASH du clignotant (puisqu'elle est intermittente, la valeur de tension n'est pas significative : environ 10-30V⎓). Si la tension arrive, le problème est dû à l'ampoule qui devra être remplacée par une autre aux caractéristiques identiques. S'il n'y a pas de tension, il pourrait y avoir un problème de surcharge sur la sortie FLASH, vérifier qu'il n'y a pas de court-circuit sur le câble.

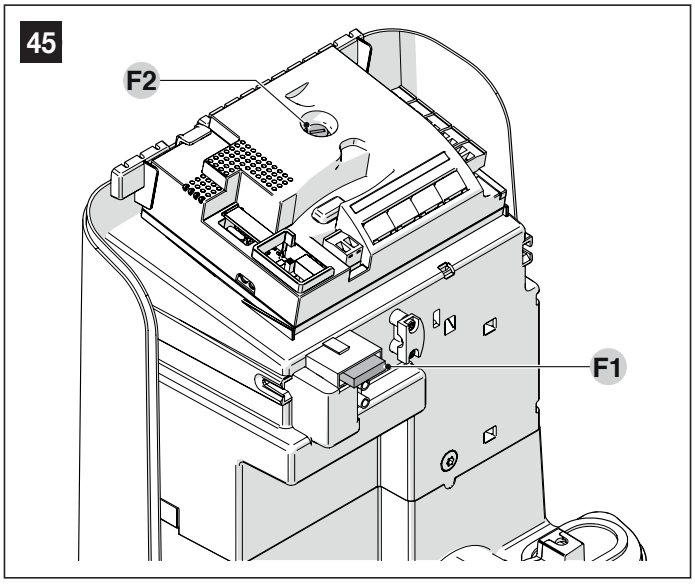

Tableau 18

CARACTÉRISTIQUES DES FUSIBLES F1 ET F2	
F1	Fusible logique de commande = 2A retardé
F2	Fusible alimentation secteur = 1,6A retardé

Français

8.2 SIGNALISATIONS AVEC LE FEU CLIGNOTANT

Si un feu clignotant est connecté à la sortie FLASH (**A**) de la centrale, il clignotera toutes les secondes durant l'exécution d'une manœuvre. En cas d'anomalies, le clignotant émettra deux clignotements courts séparés par une pause d'une seconde. La section « ***Figure 46*** » décrit la cause et la solution possible pour chaque type d'anomalie signalée par le clignotement.

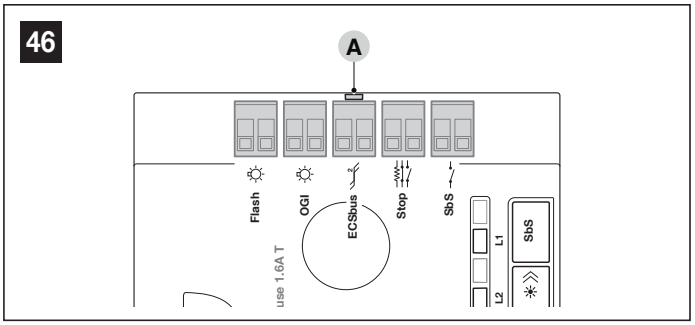

Tableau 19

SIGNAUX DU CLIGNOTANT CONNECTÉ À LA SORTIE FLASH (« *FIGURE 46* »)		
Clignotements	**Anomalie**	**Solution possible**
1 clignotement bref rouge pause de 1 seconde 1 clignotement	**Erreur sur le système ECSbus**	La vérification des dispositifs connectés au système ECSbus, qui est effectuée au début de la manœuvre, ne correspond pas aux dispositifs enregistrés pendant la phase d'apprentissage. Il est possible que des dispositifs soient déconnectés ou défectueux, il faut donc les vérifier et les remplacer. Si des modifications ont été apportées, il faut refaire l'apprentissage des dispositifs.
2 clignotements brefs rouges pause de 1 seconde 2 clignotements	**Intervention d'une photocellule**	Une ou plusieurs photocellules ne donnent pas leur autorisation au mouvement ou, pendant la course, ont provoqué une inversion du mouvement. Vérifier s'il y a des obstacles.
3 clignotements brefs rouges pause de 1 seconde 3 clignotements	**Intervention de la fonction « Détection d'obstacles » par le limiteur de force**	Durant le mouvement, les moteurs ont rencontré un effort plus important. Vérifier la cause et augmenter le niveau de puissance des moteurs.
4 clignotements brefs rouges pause de 1 seconde 4 clignotements	**Intervention de l'entrée de STOP**	Les dispositifs connectés à l'entrée STOP sont intervenus au début de la manœuvre ou durant le mouvement. Vérifier la cause.
5 clignotements brefs rouges pause de 1 seconde 5 clignotements	**Erreur dans les paramètres internes de la logique de commande**	Attendre au moins 30 secondes et essayer à nouveau de donner une commande et éventuellement couper le courant. Si cet état persiste, il se pourrait qu'il y ait une panne grave et que la carte électronique doive être remplacée.
6 clignotements brefs rouges pause de 1 seconde 6 clignotements	**La limite maximum du nombre de manœuvres consécutives ou de manœuvres par heure a été dépassée**	Attendre quelques minutes que le limiteur de manœuvres retourne sous la limite maximum.
7 clignotements brefs rouges pause de 1 seconde 7 clignotements	**Anomalie du circuit électrique**	Attendre au moins 30 secondes et essayer à nouveau de donner une commande et éventuellement couper le courant. Si cet état persiste, il se pourrait qu'il y ait une panne grave et que la carte électronique doive être remplacée.
8 clignotements brefs rouges pause de 1 seconde 8 clignotements	**Une commande est déjà présente et ne permet pas d'exécuter d'autres commandes**	Vérifier la nature de la commande « toujours présente » (par exemple une commande émanant d'une horloge sur l'entrée AUX pourrait être active).
9 clignotements brefs rouges pause de 1 seconde 9 clignotements	**L'automatisme a été bloqué par une commande « Blocage de l'automatisme »**	Déverrouiller l'automatisme en envoyant la commande « Déverrouiller automatisme ».
10 clignotements brefs rouges pause de 1 seconde 10 clignotements	**Configuration du sélecteur de moteur non autorisée**	Vérifiez le réglage du sélecteur de type de moteur.

8.3 INDICATIONS SUR LA CENTRALE

Sur la centrale, les LED « **L1-L4** » sont situées sur les touches («***Figure 47***»). Chacune de ces LED peut émettre des signaux particuliers, aussi bien en fonctionnement normal qu'en cas d'anomalie. La section "***Tableau 20*** décrit la cause et la solution possible pour chaque type d'anomalie.

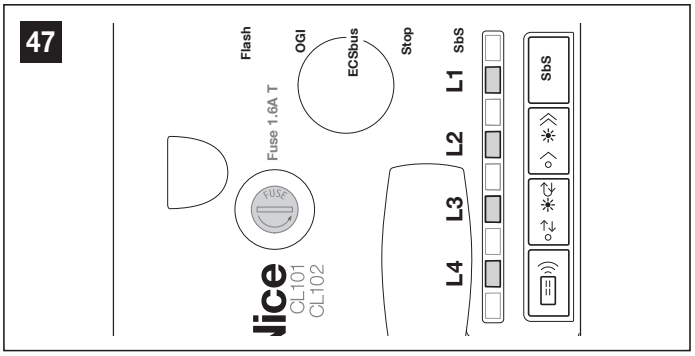

Tableau 20

LED DES BORNES SUR LA CENTRALE DE COMMANDE		
État	**Signification**	**Solution possible**
LED ECSbus		
Éteinte	Anomalie	Vérifier la présence de courant. S'assurer que les fusibles ne sont pas grillés ; si c'est le cas, vérifier la cause de la panne et les remplacer par d'autres de même valeur.
Allumée	Anomalie grave	Il y a une anomalie grave ; essayer d'éteindre la centrale de commande pendant quelques secondes ; si l'état persiste, une panne est présente et il faut remplacer la carte électronique.
1 clignotement par seconde couleur verte	Tout est normal	Fonctionnement normal de la centrale de commande.
1 clignotement long de la LED verte	Il y a eu une variation de l'état des entrées	Cela est normal lorsqu'il y a un changement de l'une des entrées : PP, STOP, OPEN, CLOSE, déclenchement des photocellules ou quand on utilise l'émetteur radio.
1 clignotement vert toutes les 5 secondes	Automatisation en mode veille	Tout est normal ; lorsque la centrale reçoit une commande, elle rétablit le fonctionnement normal (avec un léger retard).
Série de clignotements couleur rouge séparés par une pause de 1 seconde	Divers	Se reporter à la section « ***Tableau 19*** ».
Clignotement rapide de la LED rouge	Court-circuit ECSbus	Pour activer l'alimentation de l'ECSbus, il suffit de donner une commande (par exemple avec l'émetteur).
Led STOP		
Éteinte	Intervention de l'entrée STOP	Vérifier les dispositifs raccordés à l'entrée STOP.
Allumée	Tout est normal	Entrée STOP active.
Led SbS		
Éteinte	Tout est normal	Entrée SbS non active.
Allumée	Intervention de l'entrée de SbS	C'est normal seulement si le dispositif raccordé à l'entrée SbS est effectivement activé.
Led OPEN		
Éteinte	Tout est normal	Entrée OPEN non active.
Allumée	Intervention de l'entrée OPEN	Tout est normal si le dispositif connecté à l'entrée OPEN est effectivement actif.
Led L1		
Éteinte *	Tout est OK	Aucune mémorisation en cours.
Allumée	Mémorisation en mode 1	Ceci est normal pendant la mémorisation en mode 1 qui dure au maximum 10 secondes.
Série de clignotements rapides (de 1 à 4)	Mémorisation en mode 2	Ceci est normal pendant la mémorisation en mode 2 qui dure au maximum 10 secondes.
5 clignotements rapides	Effacement OK	Effacement d'un émetteur réussi.
3 clignotements lents	Mémorisation OK	Mémorisation réussie.
5 clignotements lents	Effacement OK	Effacement de tous les émetteurs réussi.
Led L2		
Éteinte *	Tout est OK	Vitesse « lente » sélectionnée.
Allumée	Tout est OK	Vitesse « rapide » sélectionnée.
1 clignotement par seconde	La phase d'apprentissage n'a pas été effectuée ou il y a des erreurs dans les données en mémoire	Répétez la phase d'apprentissage des positions (voir chapitre ***Mémorisation des dispositifs connectés***).
2 clignotements par seconde	Phase d'apprentissage des appareils en cours	Indique que la phase de recherche des appareils connectés est en cours (cela dure quelques secondes au maximum).

LED DES BORNES SUR LA CENTRALE DE COMMANDE		
État	**Signification**	**Solution possible**
Led L3		
Éteinte *	Tout est OK	Fonctionnement en cycle.
Allumée	Tout est OK	Fonctionnement en cycle complet.
1 clignotement par seconde	L'apprentissage des angles d'ouverture et de fermeture n'a pas été effectué	Effectuer la phase d'apprentissage des angles d'ouverture et de fermeture.
2 clignotements par seconde	Phase d'apprentissage des angles d'ouverture et de fermeture en cours	Attendre la fin de la phase d'apprentissage des angles.
Led L4		
Éteinte	Tout est OK	Touche SbS non enfoncée.
Allumée	Tout est OK	Touche Sbs enfoncée.

* Éteint ou en mode « Standby ».

8.4 SIGNAUX DES PHOTOCELLULES

Les photocellules **PH200** sont équipées de la LED **SAFE** («***Figure 48***»). qui permet de vérifier à tout moment leur état de fonctionnement. La ***Tableau 21*** décrit la cause et la solution possible pour chaque type d'anomalie.

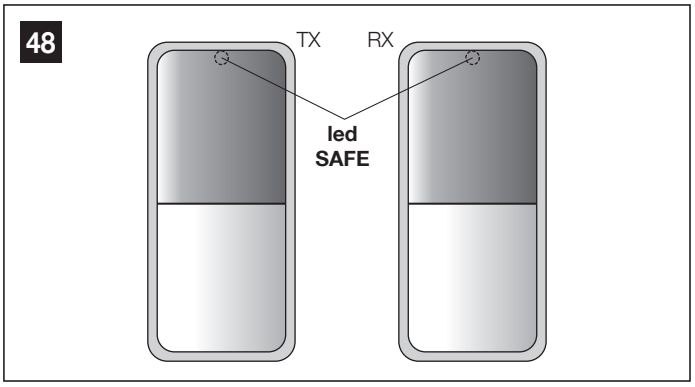

Tableau 21

LED SAFE		
État	**Signification**	**Solution possible**
Éteinte	La photocellule n'est pas alimentée ou est défectueuse	Vérifier qu'une tension d'environ 8-12 Vdc est présente sur les bornes de la photocellule ; si la tension est correcte, il est probable que la photocellule soit défectueuse.
3 clignotements rapides et 1 seconde de pause	Dispositif non appris par la centrale	Répéter la procédure d'apprentissage sur la centrale. Vérifier que toutes les paires de photocellules sur ECSbus ont des adresses différentes (voir le manuel d'instructions des photocellules).
1 clignotement très lent	Le RX reçoit un excellent signal	Fonctionnement normal.
1 clignotement lent	Le RX reçoit un bon signal	Fonctionnement normal.
1 clignotement rapide	Le RX reçoit un signal faible	Fonctionnement normal, mais il est conseillé de vérifier l'alignement TX-RX et le bon nettoyage des vitres.
1 clignotement très rapide	Le RX reçoit un très mauvais signal	Le fonctionnement est à la limite de la normale, il est nécessaire de vérifier l'alignement TX-RX et le bon nettoyage des vitres.
Toujours allumé	Le RX ne reçoit aucun signal	Vérifier s'il y a un obstacle entre le TX et le RX. Vérifier que la LED sur le TX clignote lentement. Vérifier l'alignement TX-RX.

9 - MAINTENANCE DU PRODUIT

Pour maintenir un niveau de sécurité constant et pour garantir la durée maximum de tout l'automatisme, il faut effectuer une maintenance régulière.

La maintenance doit être effectuée dans le respect absolu des consignes de sécurité de la présente notice et selon les prescriptions des lois et des normes en vigueur.

Pour la maintenance de l'opérateur :

1. programmer une maintenance au maximum dans les 6 mois ou au bout de 3.000 manœuvres à compter de l'exécution de la dernière maintenance
2. couper toutes les sources d'alimentation électrique de l'automatisme, y compris les éventuelles batteries tampon
3. vérifier l'état de détérioration de tous les matériaux de composition de l'automatisme en faisant particulièrement attention aux éventuels phénomènes d'érosion ou d'oxydation des parties de la structure ; remplacer les parties qui n'offrent pas de garanties suffisantes
4. vérifier l'état d'usure des parties en mouvement : pignon, crémaillère et toutes les parties du portail, remplacer les parties usées
5. reconnecter les sources d'alimentation électrique et effectuer tous les essais et les contrôles prévus dans le paragraphe « ***Essai de mise en service***» (page 24).

Français

10 - MISE AU REBUT DU PRODUIT

Ce produit fait partie intégrante de l'automatisation et doit par conséquent être éliminé avec celle-ci.

Comme pour les opérations d'installation, à la fin de la durée de vie de ce produit les opérations de démantèlement doivent être effectuées par du personnel qualifié.
Ce produit est composé de différents types de matériaux : certains peuvent être recyclés, d'autres doivent être éliminés. Informez-vous sur les systèmes de recyclage ou d'élimination prévus par les normes locales en vigueur pour cette catégorie de produit.

ATTENTION

Certains composants du produit peuvent contenir des substances polluantes ou dangereuses qui, si jetées dans la nature, pourraient avoir des effets nuisibles sur l'environnement et sur la santé des personnes.

Comme l'indique le symbole ci-contre, il est interdit de jeter ce produit avec les ordures ménagères. Procéder donc au « tri sélectif » des composants pour leur élimination conformément aux méthodes prévues par les normes locales en vigueur ou restituer le produit au vendeur lors de l'achat d'un nouveau produit équivalent.

ATTENTION

Les normes locales en vigueur peuvent prévoir de lourdes sanctions en cas d'élimination illégale de ce produit.

11 - CARACTÉRISTIQUES TECHNIQUES

Toutes les caractéristiques techniques indiquées se réfèrent à une température ambiante de 20 °C (+/- 5 °C). Nice S.p.A. se réserve le droit d'apporter des modifications au produit à tout moment si elle le juge nécessaire, en garantissant dans tous les cas les mêmes fonctions et le même type d'utilisation prévu.

Tableau 22

CARACTÉRISTIQUES TECHNIQUES						
Description	**FILO400C**	**FILO400CST/ AU01**	**FILO400CSP/ AU01**	**FILO600C**	**FILO600CST/ AU01**	**FILO600CSP/ AU01**
Typologie	Opérateur électromécanique pour le mouvement automatique de portails coulissants pour usage résidentiel avec centrale électronique de commande incorporée					
Pignon	Z : 15 ; Module : 4 ; Pas : 12,6 mm ; Diamètre primitif : 60mm					
Couple maximum au démarrage	10 Nm; correspondant à la capacité d'actionner un portail avec frottement dynamique jusqu'à 400N			13 Nm; correspondant à la capacité d'actionner un portail avec frottement dynamique jusqu'à 600N		
Couple nominal	3,5 Nm; correspondant à la capacité d'actionner un portail avec frottement dynamique jusqu'à 200N			5,2 Nm; correspondant à la capacité d'actionner un portail avec frottement dynamique jusqu'à 400N		
Vitesse au couple nominal	0,20 m/s			0,15 m/s		
Vitesse à vide	0,30 m/s			0,20 m/s		
Fréquence maximum des cycles de fonctionnement (au couple nominal) (*)	24 cycles/heure à 55°C (40 cycles/heure à 25°C)			11 cycles/heure à 55°C (20 cycles/heure à 25°C)		
Temps maximum de fonctionnement continu (au couple nominal)	30 minutes			15 minutes		
Limites d'application	En général, est capable d'automatiser des portails pesant jusqu'à 400 kg ou mesurant jusqu'à 5,5 m de long, conformément aux limites indiquées dans « ***Tableau 1*** » e « ***Tableau 2*** »			En général, est capable d'automatiser des portails pesant jusqu'à 600 kg ou mesurant jusqu'à 7 m de long, conformément aux limites indiquées dans « ***Tableau 1*** » e « ***Tableau 2*** »		
Alimentation	230V~ (+10% -15%) 50/60Hz	250V~ 50/60Hz	24V ⎓	230V~ (+10% -15%) 50/60Hz	250V~ 50/60Hz	24V ⎓
Puissance maximum absorbée au démarrage	370W			420W		
Classe d'isolement	1 (la mise à la terre est nécessaire)		N/A	1 (la mise à la terre est nécessaire)		N/A
Alimentation de secours	Avec accessoire en option PRS100					
Mode veille	Automatique d'usine après 5 minutes après la fin des fonctions principales	N/A	N/A	Automatique d'usine après 5 minutes après la fin des fonctions principales	N/A	N/A
Veille tout (W) (**)	< 0,30	N/A	N/A	< 0,30	N/A	N/A
Sortie clignotante	Pour 2 clignotant à led ELDC ou maximum 2 lampes 12 V, 21 W					
Sortie OGI	Pour 1 ampoule 24 V maximum 4 W (la tension de sortie peut varier de -30 à +50% et peut commander également des petits relais)					
Sortie ECSbus	Une sortie avec charge maximum de 10 unités ECSbus					
Entrée STOP	Pour les contacts normalement fermés, normalement ouverts ou à résistance constante de 8,2 kΩ ; en reconnaissance automatique (une variation par rapport à l'état mémorisé provoque la commande STOP)					
Entrée Sbs	Pour les contacts normalement ouverts (la fermeture du contact provoque la commande PAS À PAS)					
Entrée ANTENNE Radio	52 Ω pour câble type RG58 ou similaires					
Fonctions programmables	8 fonctions de type ON-OFF et 8 fonctions réglables (voir « ***Tableau 15*** » e « ***Tableau 16*** »)					
Fonctions en reconnaissance automatique	Reconnaissance automatique des dispositifs raccordés à la sortie ECSbus Reconnaissance automatique du type de dispositif de « STOP » (contact NO, NF ou résistance 8,2 kΩ) Reconnaissance automatique de la longueur du portail et calcul des points de ralentissement et ouverture partielle					
Température de fonctionnement	-20°C ÷ 55°C					
Utilisation en atmosphère particulièrement acide ou saline ou potentiellement explosive	Non					
Degré de protection	IP44 sur le produit fini si installé selon des critères d'installation corrects					
Dimensions et poids	248x216xh305; 7,5 kg		248x216xh305; 7,0 kg	248x216xh305; 7,5 kg		248x216xh305; 7,0 kg

* La centrale limite les cycles au maximum prévu dans le "***Tableau 1***" e "***Tableau 2***".

** La consommation énergétique des accessoires n'est pas prise en compte dans le calcul de la consommation en mode veille. Veuillez consulter les instructions spécifiques pour connaître la consommation de ces accessoires tels que les récepteurs externes ou les dispositifs connectés aux sorties d'alimentation, le cas échéant.

Tableau 23

CARACTÉRISTIQUES TECHNIQUES DU RÉCEPTEUR RADIO INCORPORÉ	
Description	**Caractéristique technique**
Typologie	Récepteur à 4 canaux par radiocommande incorporé
Fréquence	433,92 MHz
Coder	Digital Rolling code à 72 Bits type Opera
Compatibilité des émetteurs	Protocoles pris en charge : O-Code
Émetteurs mémorisables	Jusqu'à 90 s'ils sont mémorisés en Mode 1
Impédance d'entrée	52 Ω
Sensibilité	Supérieure à 0,5 µV
Portée des émetteurs	De 100 à 150 mètres. Cette distance peut varier en présence d'obstacles et de perturbations électromagnétiques éventuellement présents et est influencée par la position de l'antenne réceptrice
Sorties	-
Température de fonctionnement (°C mini/maxi)	-20°C ... +55°C

Français

Déclaration de conformité UE et déclaration d'incorporation de « quasi-machine »

Nice S.p.A. Le fabricant de cet équipement déclare qu'il est conforme à la directive 2014/53/UE (RED) et à la directive 2006/42/CE (machines) conformément à l'annexe II, partie 1, section B. Le manuel d'instructions et le texte complet de la déclaration de conformité de l'UE sont disponibles à l'adresse suivante: www.niceforyou.com; sous les rubriques « support » et « download ».

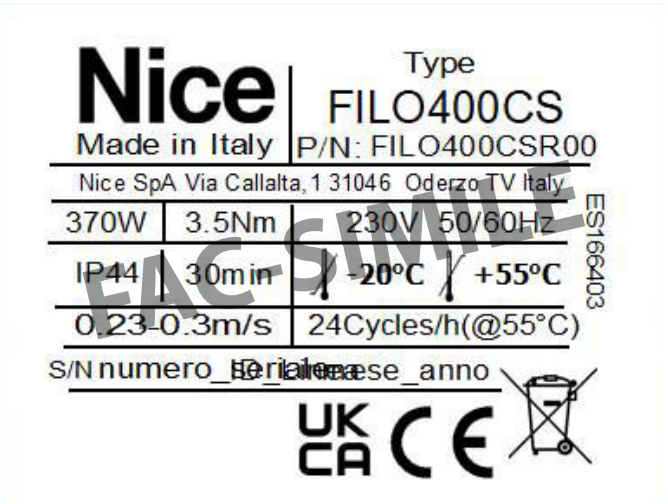

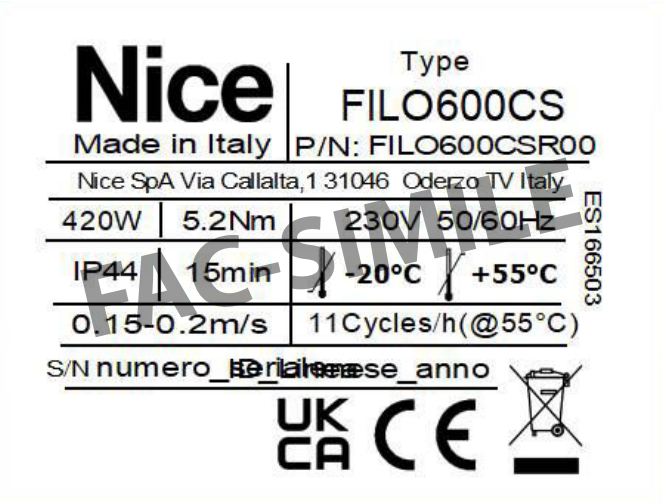

Note : Les étiquettes représentées sont une copie de l'étiquette du produit mise à jour à la date de publication du présent manuel.

INSTRUCTIONS ET RECOMMANDATIONS

Avant d'utiliser pour la première fois l'automatisme, faites-vous expliquer par l'installateur l'origine des risques résiduels et consacrez quelques minutes à la lecture de ce manuel d'instructions et d'avertissements qui vous est remis par l'installateur. Conservez le manuel pour pouvoir le consulter pour n'importe quel doute futur et remettez-le à tout nouveau propriétaire de l'automatisme.

ATTENTION !

Votre automatisme est une machine qui exécute fidèlement vos commandes. Une utilisation inconsciente et impropre du produit peut le faire devenir dangereux :

- ne commandez pas le mouvement de l'automatisme si des personnes, des animaux ou des objets se trouvent dans son rayon d'action
- il est absolument interdit de toucher des parties de l'automatisme quand il est en mouvement
- les photocellules ne sont pas un dispositif de sécurité mais uniquement un dispositif auxiliaire à la sécurité. Elles sont construites selon une technologie extrêmement fiable mais peuvent, dans des situations extrêmes, connaître des problèmes de fonctionnement ou même tomber en panne ; dans certains cas, la panne peut ne pas être immédiatement évidente
- vérifier régulièrement le bon fonctionnement des photocellules.

IL EST ABSOLUMENT INTERDIT de transiter pendant que l'automatisme est en phase de fermeture ! Le passage n'est autorisé que si l'automatisme est complètement ouvert et à l'arrêt.

ENFANTS

Une installation d'automatisation garantit un haut niveau de sécurité. Grâce à ses systèmes de détection, elle contrôle et garantit ses mouvements en présence de personnes ou de choses. Il est toutefois prudent de ne pas laisser les enfants jouer à proximité de l'automatisme et de ne pas laisser les télécommandes à leur portée pour éviter des mises en marche involontaires. L'automatisme n'est pas un jouet !

Le produit ne peut être utilisé par des personnes (notamment les enfants) dont les capacités physiques, sensorielles ou mentales sont limitées, ou ne disposant pas de l'expérience ou des connaissances nécessaires, à moins que celles-ci aient pu bénéficier, par l'intermédiaire d'une personne responsable de leur sécurité, d'une surveillance ou d'instructions sur l'utilisation du produit.

Anomalie : si on constate tout comportement anormal de l'automatisme, couper l'alimentation électrique à l'installation et exécuter le déverrouillage manuel du moteur (voir les instructions en fin de chapitre) pour faire fonctionner l'automatisme manuellement. Ne jamais tenter de le réparer mais demander l'intervention de votre installateur de confiance.

Ne pas modifier l'installation et les paramètres de programmation et de réglage de la centrale : cette responsabilité incombe à votre installateur.

Coupure ou absence d'alimentation électrique : attendre l'intervention de l'installateur ou le retour de l'électricité. Si l'installation n'est pas équipée d'alimentation de secours, l'automatisme peut être utilisé indifféremment en exécutant le déverrouillage manuel du moteur (voir les instructions en fin de chapitre) et en déplaçant l'automatisme manuellement.

Dispositifs de sécurité hors usage : il est possible de faire fonctionner l'automatisme même lorsque certains dispositifs de sécurité ne fonctionnent pas correctement ou sont hors d'usage. Il est possible de commander l'automatisme en mode « **homme-mort** » en procédant comme suit :

1. envoyer une commande pour actionner l'automatisme, avec un émetteur ou avec un sélecteur à clé, etc. Si tout est en ordre, l'automatisme se déplacera normalement, sinon le feu clignotant émet quelques clignotements et la manœuvre ne démarre pas (le nombre de clignotements dépend du motif pour lequel la manœuvre ne démarre pas)
2. dans ce cas, dans les 3 secondes, réactiver la commande et la garder active
3. après 2 secondes environ, l'automatisme effectuera la manœuvre demandée en mode « **Homme mort** ». Il continuera à se déplacer tant que la commande sera activée.

Si les dispositifs de sécurité sont hors service, il est recommandé de faire appel à un technicien qualifié dès que possible pour effectuer la réparation.

L'essai final, les maintenances périodiques et les éventuelles réparations doivent être documentés par la personne qui se charge des maintenances et les documents doivent être conservés par le propriétaire de l'installation. Les seules interventions que l'utilisateur peut effectuer périodiquement sont le nettoyage des lentilles des photocellules (utiliser un chiffon doux et légèrement humide) et l'enlèvement des feuilles ou des pierres qui pourraient entraver l'automatisme.

Avant d'effectuer toute opération de maintenance, l'utilisateur de l'automatisme doit déverrouiller manuellement le moteur afin d'éviter que quelqu'un actionne involontairement l'automatisme (voir les instructions en fin de chapitre).

Maintenance : pour maintenir un niveau de sécurité constant et pour garantir la durée maximum de tout l'automatisme, il faut effectuer une maintenance régulière (au moins tous les 6 mois).

Toute intervention de contrôle, maintenance ou réparation doit être exécutée exclusivement par du personnel qualifié.

Mise au rebut: à la fin de la vie utile de l'automatisme, assurez-vous que le démantèlement est effectué par du personnel qualifié et que les matériaux sont recyclés ou mis au rebut en respectant les normes locales en vigueur.

Changement des piles de la télécommande : si la radiocommande qui au bout d'une certaine période présente des problèmes de fonctionnement ou ne fonctionne plus du tout, cela pourrait dépendre tout simplement du fait que la pile est usagée (suivant l'intensité d'utilisation, il peut s'écouler plusieurs mois jusqu'à plus d'un an). Vous pouvez vérifier cet état de chose si le voyant de confirmation de la transmission est faible, s'il ne s'allume plus du tout ou s'il ne s'allume qu'un bref instant. Avant de vous adresser à l'installateur, essayez de remplacer la pile en utilisant celle d'un autre émetteur qui fonctionne encore : si cette intervention remédie au problème, il vous suffit de remplacer la pile usagée par une neuve du même type.

Conserver la pile neuve et usagée hors de portée des enfants.

Ne pas avaler les piles. Risque de brûlure chimique ou mort.

Lors de l'insertion de la nouvelle pile, attention à respecter la polarité.

Français

Remplacement de la pile du transmetteur

Pour changer la pile :

1. insérer un tournevis (ou un objet similaire) dans le trou (**A**) pour débloquer le carter (**B**) et pouvoir l'enlever

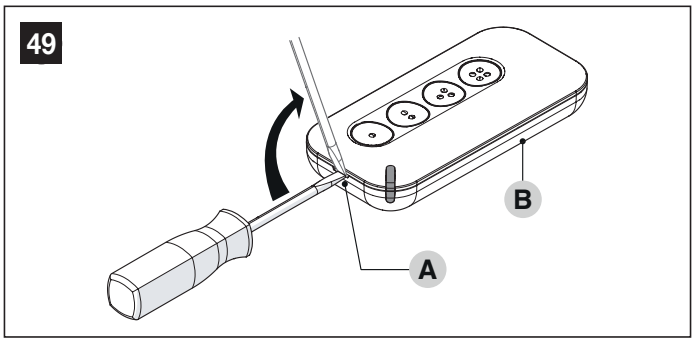

2. appuyer sur la pile au point (1) et exercer une torsion sur la coque (**B**) pour libérer la pile du crochet de fixation (2) afin de pouvoir la retirer

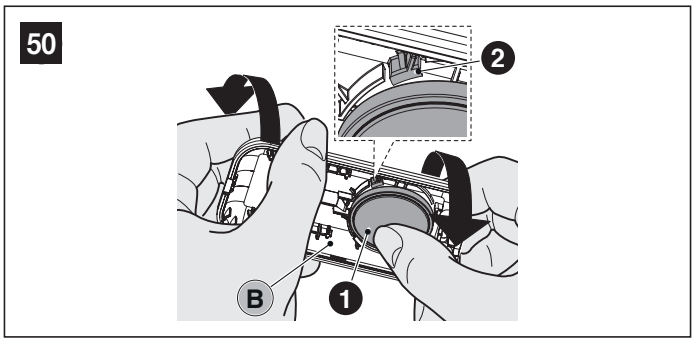

3. remplacer la pile par une du même type

Lors de l'insertion de la nouvelle pile, attention à respecter la polarité.

4. remonter la télécommande en plaçant les saillies (3) dans les fentes (4) et en encliquetant la façade (C) dans la coque (B).

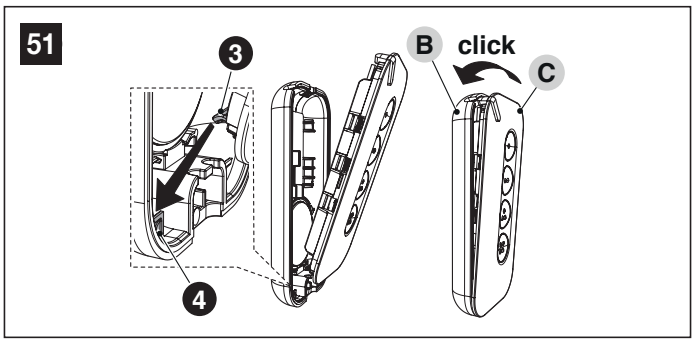

Déverrouillage et mouvement manuel

Le déverrouillage peut se produire uniquement lorsque le porata il est arrêté.

1. introduire la clé (**A**) et la tourner de 180° dans le sens inverse des aiguilles d'une montre

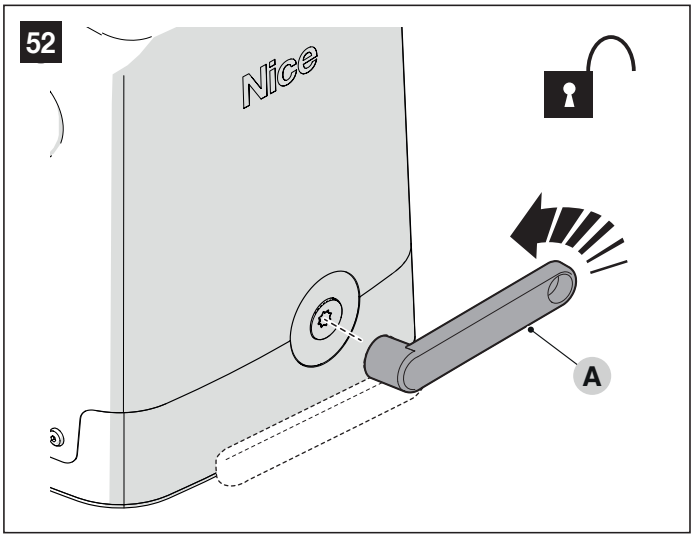

2. déplacer le vantail à la main.

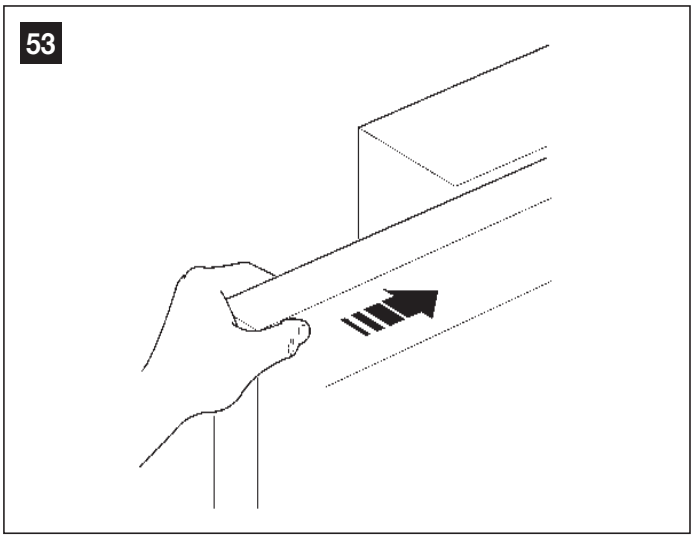

NOTES

Service Après Vente France

En cas de panne, merci de contacter obligatoirement notre Service Après Vente par téléphone ou par email :

0 820 859 203

Service 0,15 €/min + prix appel

niceservice@niceforyou.com

Merci de ne pas retourner le produit en magasin

Worldwide Customer Service

customerservice@niceforyou.com

IS0468A02MM_12-12-2025

Your Smart Nice Home

Nice S.p.A.
Via Callalta, 1
31046 Oderzo TV Italy
info@niceforyou.com

www.niceforyou.com