DESCRIZIONE

La versione CROMA 180 è orientabile su 180° e consente di sincronizzare fino a 4 coppie.

INSTALLAZIONE

Apertura fotocellula
Fare leva con un cacciavite nella parte inferiore centrale come indicato nella Fig.1.

Fissaggio base fotocellula (Fig.2)
Fissare la base della fotocellula A utilizzando viti e tasselli adatti al tipo di superficie di fissaggio. Per il passaggio dei cavi di collegamento sono previste due passaggi: uno sulla base (G) e uno sulla copertura (H).

Regolazione del centraggio
La regolazione del centraggio della fotocellula si effettua allentando le viti E (Fig.3). La scheda può ruotare di 180°.

Collegamento (fig.4)

TX
M1: 24Vac (+24Vdc)
M2: 24Vac (-24Vdc)

RX
M1: 24Vac (+24Vdc)
M2: 24Vac (-24Vdc)
M3: Comune, COM.
M4: Contatto normalmente aperto, N.O.
M5: Contatto normalmente chiuso, N.C.*
*Con fotocellule alimentate e allineate.

Verifica allineamento
Una volta alimentate le fotocellule il lampeggio del LED sul ricevitore RX indica il livello di ricezione: Lampeggio del LED lento: ricezione debole / Lampeggio del LED veloce: ricezione buona / LED acceso: ricezione ottimale. Se la ricezione non è ottimale correggere l'orientamento delle fotocellule.

Sincronismo
Per evitare interferenze nel caso di utilizzo di due coppie di fotocellule ravvicinate, attivare il sincronismo APRENDO i jumper JP1 sia sui trasmettitori sia sui ricevitori. Il sincronismo funziona esclusivamente con alimentazione 22÷30 Vac con polarità invertita tra le due coppie come indicato in Fig. 5/6.

DATI TECNICI
Alimentazione: 22÷30 Vac - 20÷28 Vdc
Portata: 20-25 m
Temperatura funzionamento: -20°C / +70°C
Assorbimento (con fotocellula alimentate, allineate e logica Phototest in OFF): TX: 40 mA (Vdc) - 75 mA (Vac) / RX: 20 mA (Vdc) - 40 mA (Vac)
Grado di protezione: IP44
Dimensioni: 110 x 35 x 35 mm

IMPORTANTE: Al fine di impedire infiltrazioni di umidità e fenomeni di condensa, sigillare con la massima cura, utilizzando un prodotto siliconico. Sigillare sia il cavo nella canaletta, sia la base di fissaggio nel foro di entrata della canaletta.

DESCRIPTION

The CROMA 180 version can be orientated 180° and allows synchronisation of up to 4 pairs.

INSTALLATION

Photocell opening
Use a screwdriver for leverage on the lower central part as indicated in Fig.1.

Photocell base fastening (Fig.2)
Fasten the base of photocell A using the screws and plugs suitable for the type of fastening surface. There are two steps for connection cable passage: one on the base (G) and one on the cover (H).

Centring adjustment
Adjustment of photocell centring is carried out by loosening the screws E (Fig. 3). The card can rotate 180°.

Connection (Fig.4)

TX
M1: 24Vac (+24Vdc)
M2: 24Vac (-24Vdc)

RX
M1: 24Vac (+24Vdc)
M2: 24Vac (-24Vdc)
M3: Common, COM.
M4: Normally open contact, N.O.
M5: Normally closed contact, N.C.*
*With photocell powered and aligned.

Alignment check
Once the photocells are powered, the LED flashing on the RX receiver indicates the reception level: Slow flashing LED: weak reception / Fast flashing LED: good reception / LED on: excellent reception. If reception is not excellent, correct orientation of the photocells.

Synchronism
To avoid any interference when using two pairs of photocells installed close to each other, activate the synchronization function by OPENING the jumpers JP1 on both transmitters and receivers. Synchronism works exclusively with 22÷30 Vac power supply with polarity inverted between the two pairs as indicated in Fig. 5/6.

TECHNICAL DATA
Power supply: 22÷30 Vac - 20÷28 Vdc
Capacity: 20-25 m
Working temperature: -20°C / +70°C
Absorption (with photocell powered, aligned and Phototest logic OFF): TX: 40 mA (Vdc) - 75 mA (Vac) / RX: 20 mA (Vdc) - 40 mA (Vac)
Protection rating: IP44
Size: 110 x 35 x 35 mm

IMPORTANT: To prevent infiltration of humidity and condensate phenomena, seal with utmost care, using a silicone product. Seal both the cable in the duct and the fastening base at the entrance hole of the duct.

DESCRIPTION

La version CROMA 180 est orientable sur 180° et permet de synchroniser jusqu'à 4 paires.

INSTALLATION

Ouverture photocellule
Faire levier avec un tournevis dans la partie inférieure centrale comme indiqué dans la Fig.1.

Fixation base photocellule (Fig.2)
Fixer la base de la photocellule A en utilisant des vis et des chevilles adaptées au type de surface de fixation. Deux passages sont prévus pour le passage des câbles de connexion: un sur la base (G) et un sur le couvercle (H).

Réglage du centrage
Le réglage du centrage de la photocellule s'effectue en desserrant les vis E (Fig.3). La carte peut tourner de 180°.

Connexion (fig.4)

TX
M1: 24Vac (+24Vdc)
M2: 24Vac (-24Vdc)

RX
M1: 24Vac (+24Vdc)
M2: 24Vac (-24Vdc)
M3: Commun, COM.
M4: Contact normalement ouvert, N.O.
M5: Contact normalement fermé, N.C.*
*Avec photocellules alimentées et alignées.

Contrôle alignement
Une fois les photocellules alimentées, le clignotement du LED, sur le récepteur RX, indique le niveau de réception: Clignotement du LED lent: faible réception / Clignotement du LED rapide: bonne réception / LED allumé: réception parfaite. Si la réception n'est pas parfaite, corriger l'orientation des photocellules.

Synchronisme
Pour éviter les interférences en cas d'utilisation de deux paires de photocellules rapprochées, activez le synchronisme en OUVRANT les jumpers JP1 soit sur les transmetteurs, soit sur les récepteurs. Le synchronisme fonctionne exclusivement avec alimentation 22÷30 Vac avec polarité inversée entre les deux paires comme indiqué en Fig. 5/6.

DONNÉES TECHNIQUES
Alimentation: 22÷30 Vac - 20÷28 Vdc
Portée: 20-25 m
Température de fonctionnement: -20°C / +70°C
Absorption (avec photocellules alimentées, alignées et logique Phototest en OFF): TX: 40 mA (Vdc) - 75 mA (Vac) / RX: 20 mA (Vdc) - 40 mA (Vac)
Degré de protection: IP44
Dimensions: 110 x 35 x 35 mm

IMPORTANT: Pour empêcher toute infiltration d'humidité et des phénomènes de condensation, sceller avec le plus grand soin à l'aide d'un produit à base de silicone. Sceller le câble dans le chemin de câble ainsi que la base de fixation dans l'orifice d'entrée du chemin de câble.

BESCHREIBUNG

Die Version CROMA 180 ist um 180° verstellbar und ermöglicht die Synchronisation bis zu 4 Paaren.

INSTALLATION

Fotozellenöffnung
Mit einem Schraubendreher im unteren Mittelteil wie in Abb. 1 gezeigt, ansetzen.

Befestigung der Fotozellenbasis (Abb.2)
Die Basis der Fotozelle A mit Schrauben und Dübeln, die für die Art der Befestigungsfläche geeignet sind, befestigen. Es gibt zwei Durchgänge für den Durchgang der Verbindungskabel: einen an der Basis (G) und einen an der Abdeckung (H).

Regulierung der Zentrierung
Die Zentrierung der Fotozelle wird durch Lösen der Schrauben E eingestellt (Abb.3). Die Karte kann um 180° gedreht werden.

Anschluss (Abb.4)

TX
M1: 24Vac (+24Vdc)
M2: 24Vac (-24Vdc)

RX
M1: 24Vac (+24Vdc)
M2: 24Vac (-24Vdc)
M3: Gemein, COM.
M4: Normalerweise offener Kontakt, N.O.
M5: Normalerweise geschlossener Kontakt, N.C.*
*Mit gespeisten und ausgerichteten Fotozellen.

Überprüfung der Ausrichtung
Sobald die Fotozellen gespeist sind, zeigt das Blinken der LED am Empfänger RX den Empfangsgrad an: Langsames Blinken der LED: schwacher Empfang / Schnelles Blinken der LED: guter Empfang / LED eingeschaltet: optimaler Empfang. Wenn der Empfang nicht optimal ist, muss die Ausrichtung der Fotozellen korrigiert werden.

Synchronismus
Falls zwei nahliegende Lichtschrankenpaare installiert werden, den Synchronismus aktivieren, um Störungen zu vermeiden. Öffnen Sie dazu die JP1-Jumper an den Sendern und Empfängern. Der Synchronismus funktioniert ausschließlich mit einer Versorgung von 22÷30 Vac mit umgekehrter Polarität zwischen den beiden Paaren, wie in Abb. 5/6.

TECHNISCHE DATEN
Stromversorgung: 22÷30 Vac - 20÷28 Vdc
Reichweite: 20-25 m
Betriebstemperatur: -20°C / +70°C
Aufnahme (bei gespeister, ausgerichteter und logischer Fotozelle Phototest in OFF): TX: 40 mA (Vdc) - 75 mA (Vac) / RX: 20 mA (Vdc) - 40 mA (Vac)
Schutzgrad: IP44
Abmessungen: 110 x 35 x 35 mm

WICHTIG: Um ein Eindringen von Feuchtigkeit und Kondensation zu verhindern, mit größter Sorgfalt mit einem Silikonprodukt versiegeln. Sowohl das Kabel im Kanal als auch die Befestigungsbasis im Kanaleingangsloch versiegeln.

DESCRIPCIÓN

La versión CROMA 180 es orientable en 180° y permite sincronizar hasta 4 parejas.

INSTALACIÓN

Apertura de fotocélula
Hacer palanca con un destornillador en la parte inferior central como se indica en la Fig.1.

Fijación base fotocélula (Fig.2)
Fijar la base de la fotocélula A utilizando tornillos y tacos adecuados para el tipo de superficie de fijación. Para el paso de los cables de conexión se prevén dos pasos: uno en la base (G) y uno en la cobertura (H).

Regulación del centrado
La regulación del centrado de la fotocélula se realiza aflojando los tornillos E (Fig.3). La tarjeta puede girar 180°.

Conexión (fig.4)

TX
M1: 24Vca (+24Vcc)
M2: 24Vca (-24Vcc)

RX
M1: 24Vca (+24Vcc)
M2: 24Vca (-24Vcc)
M3: Común, COM.
M4: Contacto abierto normalmente, N.O.
M5: Contacto cerrado normalmente, N.C.*
*Con fotocélulas alimentadas y alineadas.

Control de alineación
Una vez alimentadas las fotocélulas, la intermitencia del LED en el receptor RX indica el nivel de recepción: Intermitencia del LED lento: recepción débil / Intermitencia del LED rápido: recepción buena / LED encendido: recepción óptima. Si la recepción no es óptima, corregir la orientación de las fotocélulas.

Sincronismo
Para evitar interferencias en el caso de utilización de dos pares de fotocélulas cercanas, activar el sincronismo ABRIENDO los puentes JP1 tanto en los transmisores como en los receptores. El sincronismo funciona exclusivamente con alimentación 22÷30 Vca con polaridad invertida entre las dos parejas como se indica en la Fig. 5/6.

DATOS TÉCNICOS
Alimentación: 22÷30 Vac - 20÷28 Vdc
Alcance: 20-25 m
Temperatura de funcionamiento: -20°C / +70°C
Absorción (con fotocélulas alimentadas y alineadas y lógica Phototest en OFF): TX: 40 mA (Vdc) - 75 mA (Vac) / RX: 20 mA (Vdc) - 40 mA (Vac)
Grado de protección: IP44
Dimensiones: 110 x 35 x 35 mm

IMPORTANTE: Con el fin de impedir infiltraciones de humedad y fenómenos de condensación, sellar con el máximo cuidado, utilizando un producto de silicona. Sellar tanto el cable de la canaleta como la base de fijación al orificio de entrada de la canaleta.

OPIS

Ta wersja CROMA 180 jest regulowana do 180° i umożliwia synchronizację do 4 par.

INSTALOWANIE

Otwieranie fotokomórki
Podważyć śrubokrętem w dolnej, środkowej części, jak pokazano na Rys.1.

Mocowanie podstawy fotokomórki (Rys.2)
Przymocować podstawę fotokomórki A śrubami i kołkami rozporowymi odpowiednimi do typu powierzchni mocowania. Kable podłączeniowe przechodzą w dwojaki sposób: jeden po podstawie (G) a drugi po pokrywie (H).

Ustawianie środkowania
Środkowanie fotokomórki wykonywane jest przy użyciu śrub E (Rys.3). Karta może obracać się o 180°.

Podłączanie (rys.4)

TX
M1: 24Vac (+24Vdc)
M2: 24Vac (-24Vdc)

RX
M1: 24Vac (+24Vdc)
M2: 24Vac (-24Vdc)
M3: Comune, COM.
M4: Styk otwarty, N.O.
M5: Styk zamknięty, N.C.*
* Z zasilanymi i wyrównanymi fotokomórkami.

Kontrola wyrównania
Po podłączeniu zasilania fotokomórek, miganie diody LEDOWEJ na odbiorniku RX wskazuje poziom odbioru: Powolne miganie diody LEDOWEJ: słaby odbiór / Szybkie miganie diody LEDOWEJ: dobry odbiór / Dioda LEDOWA świeci się: optymalny odbiór. Jeśli odbiór nie jest optymalny, poprawić ustawienie fotokomórek.

Synchronizowanie
Aby uniknąć zakłóceń przy stosowaniu dwóch par fotokomórek blisko siebie, należy aktywować synchronizm poprzez otwarcie zworek JP1 w nadajniku i odbiorniku. Synchronizacja działa jedynie z zasilaniem 22÷30 Vac z odwróconą biegunowością między dwiema parami, jak widać na Rys. 5/6.

DANE TECHNICZNE
Zasilanie: 22÷30 Vac - 20÷28 Vdc
Przepływ: 20-25 m
Temperatura działania: -20°C / +70°C
Pobór mocy (fotokomórki zasilane, wyrównane a logika Phototest w poz. OFF): TX: 40 mA (Vdc) - 75 mA (Vac) / RX: 20 mA (Vdc) - 40 mA (Vac)
Stopień ochrony: IP44
Wymiary: 110 x 35 x 35 mm

WAŻNE: Aby uniemożliwić przenikanie wilgoci i kondensatu, dokładnie pozabezpieczać wszystko silikonem. Zabezpieczyć zarówno przewód w prowadniku jak i podstawę mocowania w otworze wlotowym prowadnika.

seav

CROMA180

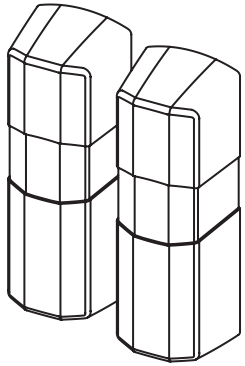

CE UK CA

MADE IN ITALY

DICHIARAZIONE CE DI CONFORMITÀ
EC DECLARATION OF CONFIRMITY
EG-KONFORMITATSERKLARUNG
DÉCLARATION CE DE CONFORMITÉ
DECLARACION CE DE CONFORMIDAD
DEKLARACJA UE O ZGODNOŚCI

Con la presente dichiariamo che il nostro prodotto:
We hereby declare that our product:
Hiermit erklaren wir, dass unser Produkt:
Nous déclarons par la présente que notre produit:
Por la presente declaramos que nuestro producto:
Niniejszym oświadczamy że nasz produkt:

CROMA 180

è conforme alla direttiva:
is in compliance with Directive:
est conforme à la directive:
der Richtlinie entspricht
es conforme con la Directiva:
jest zgodnosci z dyrektywa:

2011/65/EU - 2014/30/EU

1

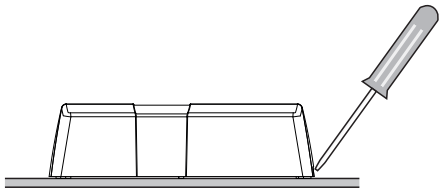

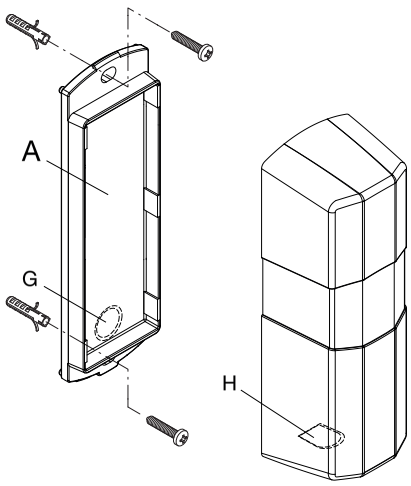
A
G
H

2

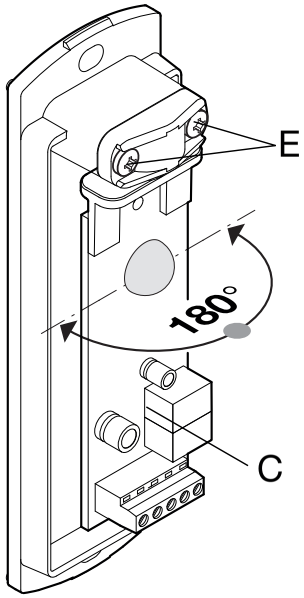
E
180°
C

3

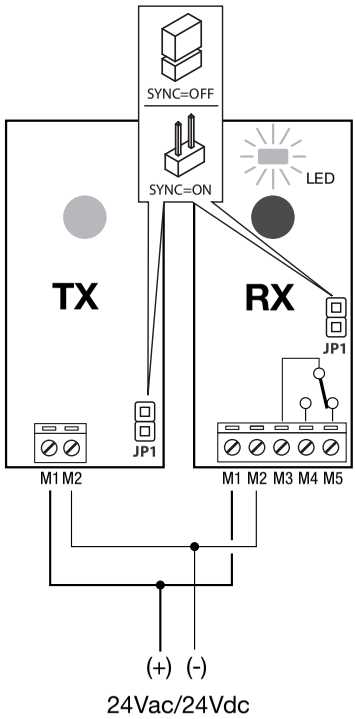
SYNC=OFF
SYNC=ON
LED
TX
RX
JP1
JP1
M1 M2
M1 M2 M3 M4 M5
(+) (-)
24Vac/24Vdc

4

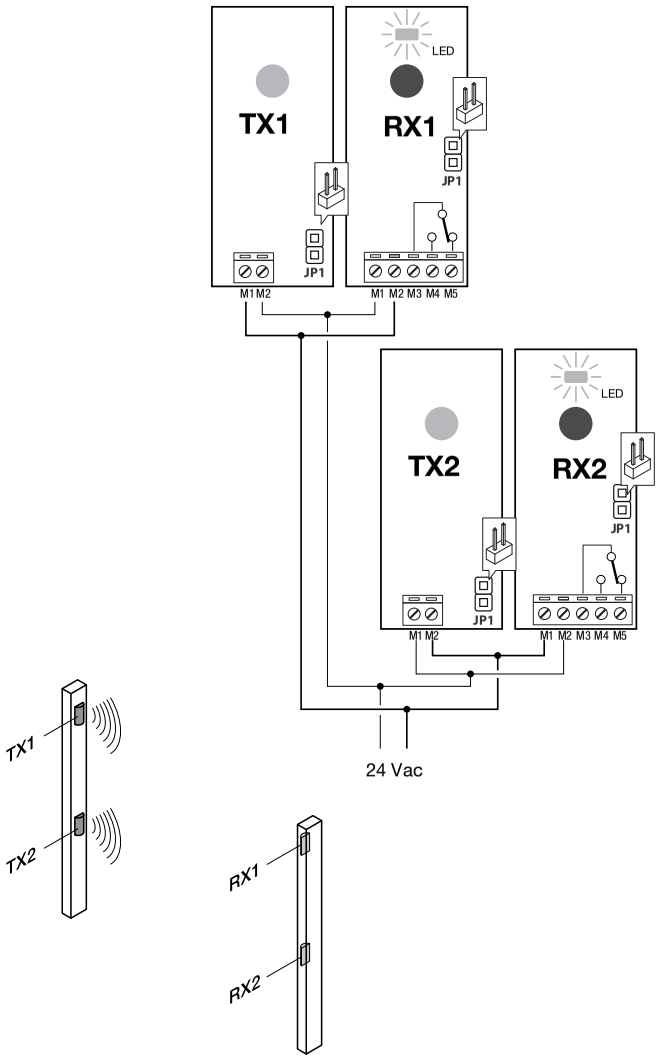
TX1
RX1
LED
JP1
M1 M2
M1 M2 M3 M4 M5
TX2
RX2
24 Vac
TX1
TX2
RX1
RX2

5

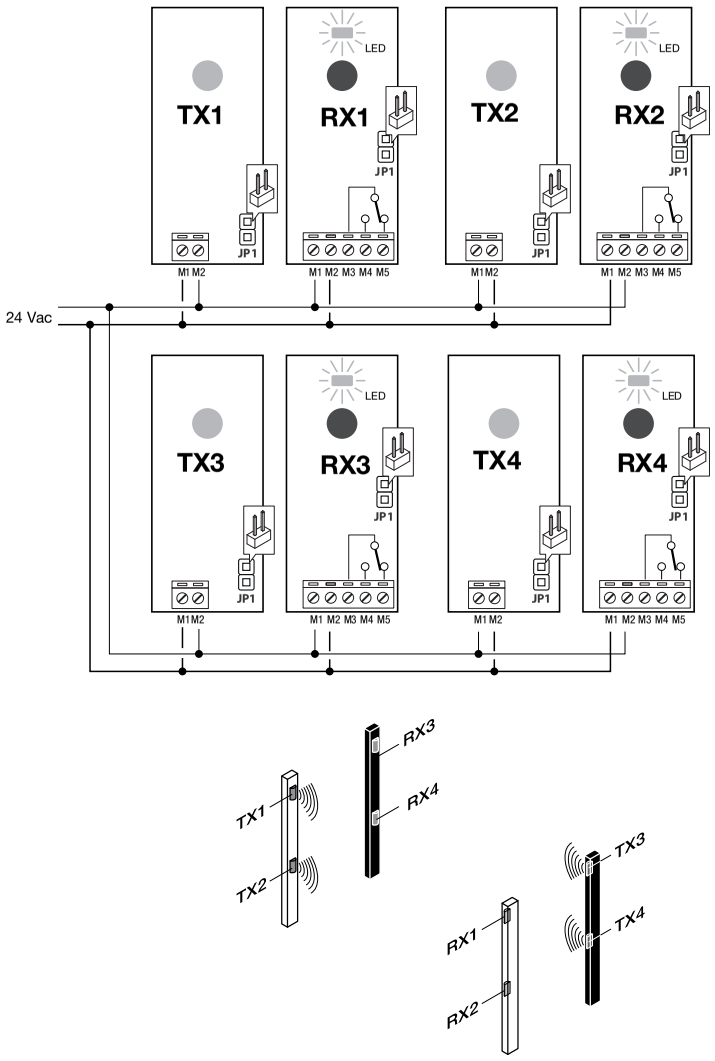
TX1
RX1
TX2
RX2
TX3
RX3
TX4
RX4
LED
JP1
M1 M2
M1 M2 M3 M4 M5
24 Vac
RX3
RX4
TX1
TX2
TX3
TX4
RX1
RX2