IT

SCHEDA CARICA-BATTERIE PER QUADRO COMANDO ZL94

COMPONENTI

1. Scheda base LBF40
2. Supporto batterie
3. Vite autofilettante UNI6954 3.9x9.5
4. Tirante
5. Dado UNI5588 M5
6. Cavo carica-batterie
7. Morsettiera 3 poli
8. Connettore faston

⚠ Togliere la tensione di linea prima di iniziare l'installazione.

DATI TECNICI	
Alimentazione	24 V DC
Corrente di carica	250 mA max.
Assorbimento	50 mA
Temperatura di esercizio	-20°C / 55°C
Fusibile	1 A
Fusibile	15 A

Dichiarazione CE - Came Cancelli Automatici S.p.A. dichiara che questo dispositivo è conforme ai requisiti essenziali e alle altre disposizioni pertinenti stabilite dalla direttiva 2004/108/CE.

Codice di riferimento per richiedere una copia conforme all'originale: DDC L IT Z003

Dismissione e smaltimento - Prima di procedere è sempre opportuno verificare le normative specifiche vigenti nel luogo d'installazione.
I componenti dell'imballo (cartone, plastiche etc.) sono assimilabili ai rifiuti solidi urbani e possono essere smaltiti senza alcuna difficoltà, semplicemente effettuando la raccolta differenziata per il riciclaggio.
Altri componenti (schede elettroniche, batterie dei trasmettitori, etc.) possono invece contenere sostanze inquinanti. Vanno quindi rimossi e consegnati a ditte autorizzate al recupero e allo smaltimento degli stessi.
NON DISPERDERE NELL'AMBIENTE!

I dati e le informazioni indicate in questo manuale sono da ritenersi suscettibili di modifica in qualsiasi momento e senza obbligo di preavviso.

EN

BATTERY CHARGER BOARD FOR ZL94 CONTROL PANEL

COMPONENTS

1. LBF40 basic board
2. Battery holder
3. UNI6954 3.9x9.5 self-tapping screw
4. Tie rod
5. UNI5588 M5 nut
6. Battery charger cable
7. 3 pole terminal block
8. Faston connector

⚠ Cut the power supply before starting to install.

TECHNICAL DATA	
Power supply	24 V DC
Charging current	250 mA max.
Absorption	50 mA
Operating temperature	-20 °C / 55 °C
Fuse	1 A
Fuse	15 A

CE Declaration - Came Cancelli Automatici S.p.A. declares that this device complies with the essential requirements and other relevant provisions established in Directive 2004/108/EC.

Reference code for requesting a true copy: DDC L EN Z003

Decommissioning and disposal - Before proceeding, it is always advisable to check specific regulations in force in the place of disposal.
Packaging components (cardboard, plastic etc) can be disposed of together with normal household waste without any difficulty, by simply separating the different types of waste and recycling them.
Other components (circuit boards, transmitter batteries etc.), on the other hand, may contain pollutants. They should therefore be removed and handed over to companies authorised to recover and recycle them.
DISPOSE OF PROPERLY!

The data and information provided in this manual are subject to change at any time without prior notice.

FR

CARTE CHARGEUR DE BATTERIES POUR ARMOIRE DE COMMANDE ZL94

COMPOSANTS

1. Carte base LBF40
2. Support batteries
3. Vis autotaraudeuse UNI6954 3,9x9,5
4. Tirant
5. Écrou UNI5588 M5
6. Câble chargeur de batteries
7. Barrette de connexion 3 pôles
8. Connecteur faston

⚠ Mettre hors tension avant de commencer l'installation.

DONNEES TECHNIQUES	
Alimentation	24 VCC
Courant de charge	250 mA max.
Absorption	50 mA
Température de fonctionnement	-20°C / 55°C
Fusible	1 A
Fusible	15 A

Déclaration CE - Came Cancelli Automatici S.p.A. déclare que ce dispositif est conforme aux exigences essentielles et aux dispositions pertinentes établies par la directive 2004/108/CE.

Code de référence pour demander une copie conforme à l'original : DDC L FR Z003

Mise au rebut et élimination - Avant d'effectuer ces opérations, il est toujours recommandé de vérifier les normes spécifiques en vigueur sur le lieu d'installation.
Les composants de l'emballage (carton, plastiques, etc.) sont assimilables aux déchets urbains solides et peuvent être éliminés sans aucune difficulté, en procédant tout simplement à la collecte différenciée pour le recyclage.
D'autres composants (cartes électroniques, batteries des émetteurs, etc.) peuvent par contre contenir des substances polluantes. Il faut donc les désinstaller et les remettre aux entreprises autorisées à les récupérer et à les éliminer.
NE PAS JETER DANS LA NATURE !

Les données et les informations contenues dans ce manuel sont susceptibles de subir des modifications à tout moment et sans aucun préavis.

DE

LADEPLATINE FÜR STEUEREINHEIT ZL94

BESTANDTEILE

1. Grundplatine LBF40
2. Batteriehalterung
3. Schneidschraube UNI6954 3.9x9.5
4. Befestigungsschrauben M5
5. Mutter UNI5588 M5
6. Kabel für Ladegerät
7. 3-polige Klemmleiste
8. Faston-Stecker

⚠ Vor der Montage die Stromzufuhr unterbrechen.

TECHNISCHE DATEN	
Betriebsspannung	24 V DC
Ladestrom	max. 250 mA
Stromaufnahme	50 mA
Betriebstemperatur	-20°C/ 55°C
Sicherung	1 A
Sicherung	15 A

Herstellererklärung CE - Came Cancelli Automatici S.p.A. bestätigt, dass dieses Gerät den grundlegenden Anforderungen und entsprechenden Bestimmungen der Richtlinie 2004/108/EG entspricht.

Artikel-Nr. um eine dem Original entsprechende Kopie anzufordern: DDC L DE Z003

Abbau und Entsorgung - Vor der Entsorgung ist es empfehlenswert, sich über die am Installationsort geltenden Vorschriften zu informieren.
Die Bestandteile der Verpackung (Pappe, Kunststoff usw.) können getrennt gesammelt mit dem normalen Hausmüll entsorgt werden.
Weitere Bestandteile (Platinen, Handsenderbatterien usw.) können Schadstoffe enthalten. Sie müssen dementsprechend entfernt und in zugelassenen Fachbetrieben entsorgt werden.
NICHT IN DIE UMWELT GELANGEN LASSEN!

Die in dieser Anleitung angegebenen Daten und Informationen können jederzeit, ohne Vorankündigung abgeändert werden.

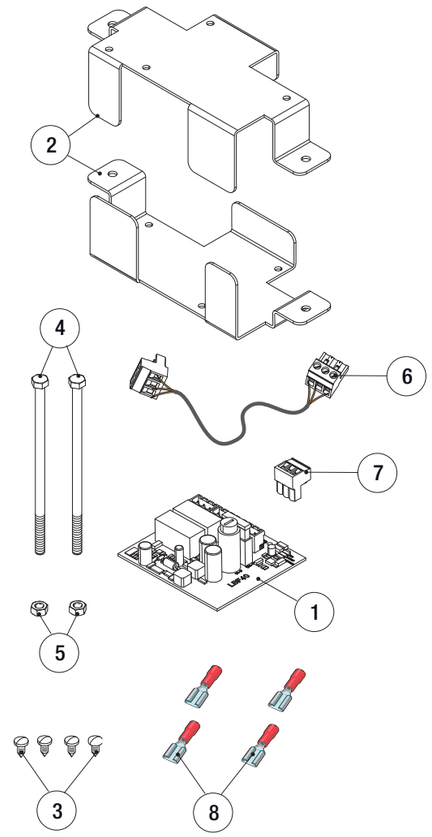

CAME

LBF40

CE

ES

TARJETA CARGABATERÍAS PARA CUADRO DE MANDO ZL94

COMPONENTES

1. Tarjeta base LBF40
2. Soporte baterías
3. Tornillo autoroscante UNI6954 3.9x9.5
4. Tirante
5. Tuerca UNI5588 M5
6. Cable cargabaterías
7. Caja de bornes 3 polos
8. Conector fastón

⚠ Quitar la tensión de línea antes de comenzar la instalación.

DATOS TÉCNICOS	
Alimentación	24 V DC
Corriente de carga	250 mA máx.
Absorción	50 mA
Temperatura de funcionamiento	-20°C / 55°C
Fusible	1 A
Fusible	15 A

Directiva CE - Came Cancelli Automatici S.p.A. declara que este dispositivo cumple con los requisitos esenciales y con las demás disposiciones de la directiva 2004/108/CE.

Código de referencia para pedir una copia de conformidad con el documento original: DDC L ES Z003

Desguace y reciclado - Antes de accionar es siempre conveniente verificar las normativas específicas vigentes en el lugar donde se efectuará la instalación.
Los componentes del embalaje (cartón, plástico, etc.) son asimilables a los deshechos sólidos urbanos y pueden eliminarse sin dificultad efectuando la recogida diferenciada para el sucesivo reciclaje de dichos materiales.
Otros componentes (tarjetas electrónicas, baterías de emisores, etc.) podrían contener sustancias que contaminan. Se deben quitar de los equipos y entregar a las empresas autorizadas para la recuperación y el reciclado de los mismos.
¡NO DISEMINAR EN EL MEDIOAMBIENTE!

Los datos y las informaciones contenidas en este manual pueden ser modificados en cualquier momento sin obligación de preaviso.

NL

BATTERIJOPLAADKAART VOOR DE STUURKAST ZL94

COMPONENTEN

1. Hoofdprintkaart LBF40
2. Batterijhouder
3. Automatische schroef UNI6954 3.9x9.5
4. Spanner
5. Moer UNI5588 M5
6. Oplaadkabel
7. Aansluitplug 3 pinnen
8. Faston

⚠ Zet de netstroom uit voordat u begint te installeren.

TECHNISCHE GEGEVENS	
Aansluitspanning	24 V DC
Oplaadstroom	250 mA max.
Stroomverbruik	50 mA
Bedrijfstemperatuur	-20°C / 55°C
Zekering	1 A
Zekering	15 A

Verklaring van overeenstemming CE - CAME Cancelli Automatici S.p.A. verklaart dat dit apparaat voldoet aan de essentiële vereisten en andere terzake doende voorschriften van de richtlijn 2004/108/EG.

Bestelnummer om een eensluidende kopie te bestellen: DDC L NL Z003

Buiten gebruik stellen en slopen - Voordat u dit doet, dient u altijd de voorschriften terzake te controleren die gelden in het land van installatie.
Verpakkingselementen (karton, plastic enzovoort) worden ingedeeld als normaal stedelijk afval en moeten alleen worden gescheiden voor de recyclage.
Andere componenten zoals elektronische kaarten, zenderbatterijen enzovoort kunnen vervuilende stoffen bevatten. Lever deze in bij erkende afvalbedrijven voor beheer van schadelijk afval.
VERVUIL HET MILIEU NIET MET AFVAL!

- De in deze gebruiksaanwijzing vermelde gegevens en informatie kunnen op elk ogenblik en zonder verplichting tot waarschuwing vooraf worden gewijzigd.

PT

PLACA DE RECARGA-BATERIAS PARA QUANDO DE COMANDO ZL94

COMPONENTES

1. Placa base LBF40
2. Suporte de baterias
3. Parafuso auto-rosqueado UNI6954 3.9x9.5
4. Tirante
5. Porca UNI5588 M5
6. Cabo de recarga-baterias
7. Terminal de 3 pólos
8. Conector faston

⚠ Desligque a tensão de linha antes de iniciar a instalação.

DADOS TÉCNICOS	
Alimentação	24 V DC
Corrente de carga	250 mA máx.
Absorção	50 mA
Temperatura de funcionamento	-20°C / 55°C
Fusível	1 A
Fusível	15 A

Declaração CE - Came Cancelli Automatici S.p.A. declara que este dispositivo respeita os requisitos essenciais e outras disposições pertinentes estabelecidas pela Directiva 2004/108/CE.

Código de referência para solicitar uma cópia idêntica ao original: DDC L PT Z003

Desmantelamento e eliminação - Antes de proceder é sempre oportuno verificar as normas específicas vigentes no local da instalação.
Os componentes da embalagem (papelão, plástico, etc.) podem ser considerados resíduos sólidos urbanos e podem ser eliminados sem qualquer dificuldade, simplesmente efectuando a colecta selectiva para sua reciclagem.
Outros componentes (placas electrónicas, baterias de transmissores, etc.) contrariamente podem conter substâncias poluentes. Portanto, devem ser retirados e entregues às empresas autorizadas pela recuperação e eliminação dos mesmos.
NÃO DEIXE NO MEIO AMBIENTE!

Os dados e as informações indicadas neste manual devem ser considerados susceptíveis de alterações a qualquer momento e sem obrigação de prévio aviso.

PL

KARTA DO ŁADOWANIA BATERII DO CENTRALI STERUJĄCEJ ZL94

ELEMENTY SKŁADOWE

1. Karta LBF40
2. Wspornik baterii
3. Śruba samogwintująca UNI6954 3.9x9.5
4. Wkręt
5. Nakrętka UNI5588 M5
6. Przewód ładowania baterii
7. Kostka połączeniowa 3 biegunowa
8. Konektor faston

⚠ Przed rozpoczęciem instalacji odłączyć zasilanie sieciowe.

DANE TECHNICZNE	
Zasilanie	24 V DC
Maks. prąd wyjściowy	250 mA maks.
Pobór prądu	50 mA
Temperatura robocza	-20°C / 55°C
Bezpiecznik	1 A
Bezpiecznik	15 A

Deklaracja CE - Came Cancelli Automatici S.p.A. deklaruje, że niniejsze urządzenie jest zgodne z podstawowymi wymogami i odnośnymi przepisami, ustalonymi przez Dyrektywę 2004/108/WE.

Kod niezbędny dla otrzymania kopii instrukcji zgodnej z oryginałem: DDC L PL Z003

Złomowanie - Przed przystąpieniem do złomowania, zawsze należy zapoznać się z regulacjami prawnymi dotyczącymi danego rodzaju materiału obowiązującymi w miejscu instalacji.
Elementy opakowania (karton, plastik, itd.), są przyjmowane ze stałymi odpadami miejskimi i mogą być likwidowane bez żadnej trudności, wykonując selektywną zbiórkę odpadów do ponownego przerobu.
Inne elementy (płyty elektroniczne, przekaźniki, itd.), mogą natomiast zawierać substancje zanieczyszczające. Należy je więc usunąć i oddać do zakładów wyspecjalizowanych do ich przetworzenia.
NIE PORZUCAĆ W ŚRODOWISKU!

Producent zastrzega sobie prawo wprowadzania zmian bez wcześniejszego powiadomienia.

RU

ПЛАТА АВАРИЙНОГО ПИТАНИЯ ДЛЯ БЛОКА УПРАВЛЕНИЯ ZL94

ОСНОВНЫЕ КОМПОНЕНТЫ

1. Плата LBF40
2. Крепление для аккумуляторов
3. Саморезы UNI6954 3,9x9,5
4. Стяжные болты
5. Гайки UNI 5588 M5
6. Кабель с колодками
7. Клеммная колодка, 3-контактная
8. Коннекторы типа "фастон"

⚠ Отключите электропитание перед началом монтажных работ.

ТЕХНИЧЕСКИЕ ХАРАКТЕРИСТИКИ	
Электропитание	=24 В
Зарядный ток	макс. 250 мА
Потребляемый ток	50 мА
Диапазон рабочих температур	-20°C ÷ 55°C
Плавкий предохранитель	1 A
Плавкий предохранитель	15 A

Декларация CE - Came Cancelli Automatici S.p.A. заявляет, что это устройство соответствует основным требованиям и положениям, установленным Директивой 2004/108/CE.

Код для запроса копии, соответствующей оригиналу: DDC L EN Z003

Утилизация - Утилизацию необходимо проводить в соответствии с действующим законодательством монтажные платы, элементы питания дистанционного управления и т.д.) могут содержать опасные отходы. Они должны передаваться компаниям, имеющим лицензию на их переработку.
НЕ ЗАГРЯЗНЯЙТЕ ОКРУЖАЮЩУЮ СРЕДУ!

Все данные и информация, содержащиеся в этой инструкции, могут быть изменены в любое время и без предварительного уведомления.

IT	Italiano
EN	English
FR	Français
DE	Deutsch
ES	Español
NL	Nederlands
PT	Portugues
PL	Polski
RU	Русский

www.came.com

CAMEGROUP

319F79 - ver. 1.0 - 05/2012

A

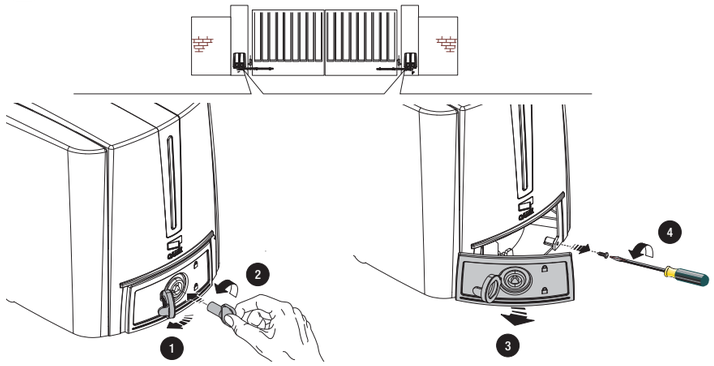

B

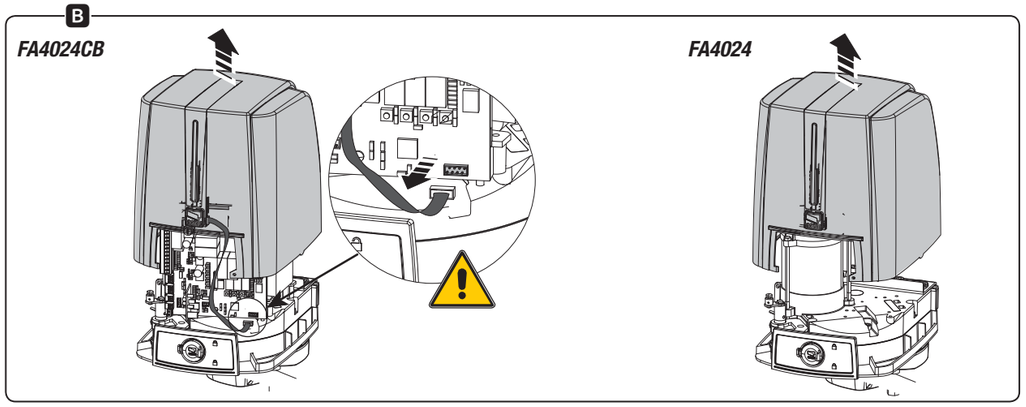

C

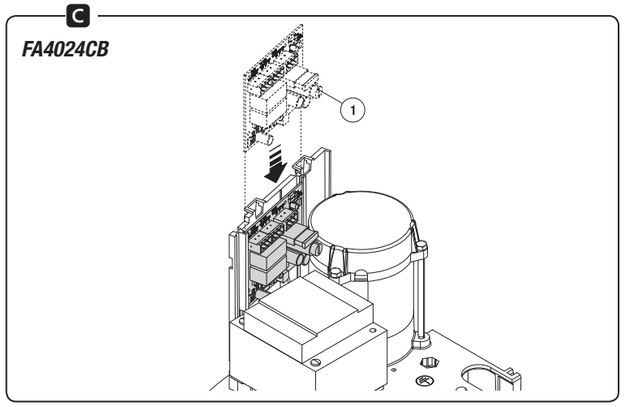

D

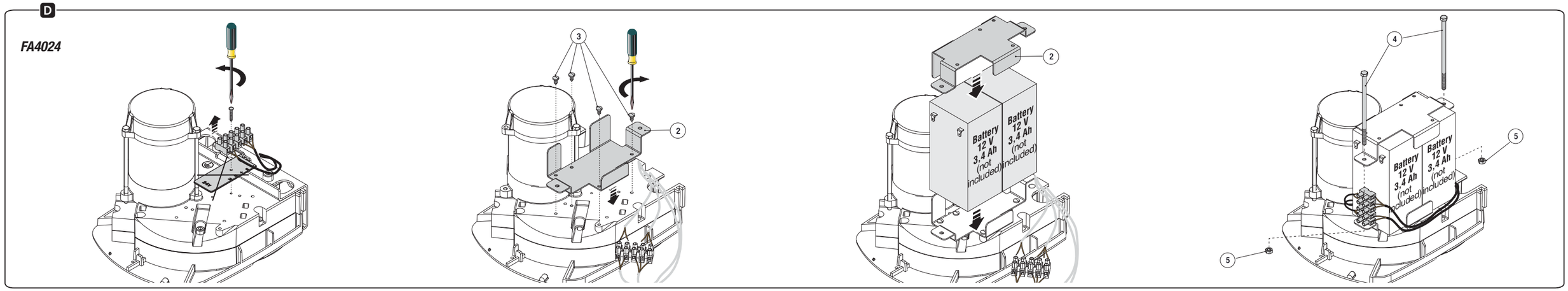

E

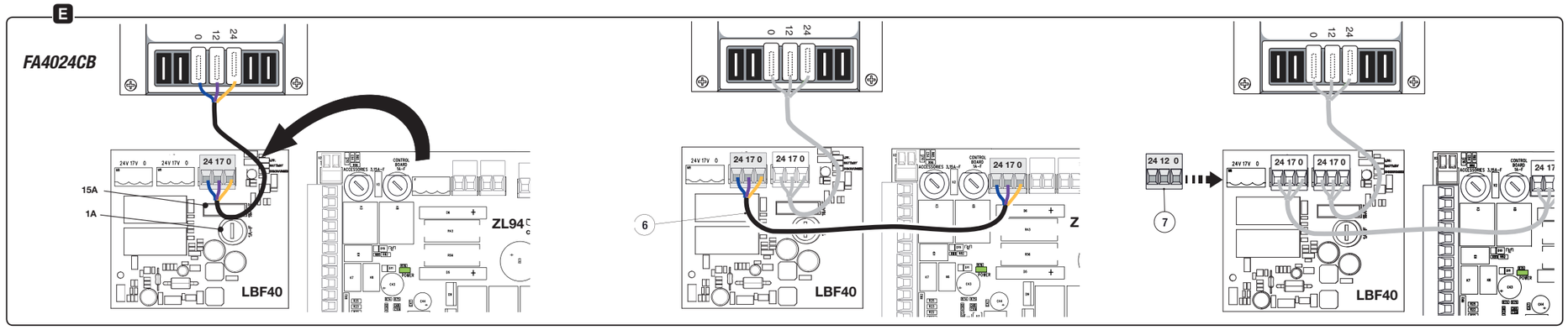

F

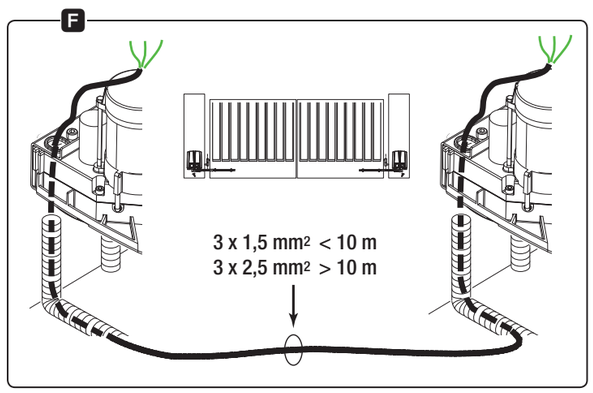

G

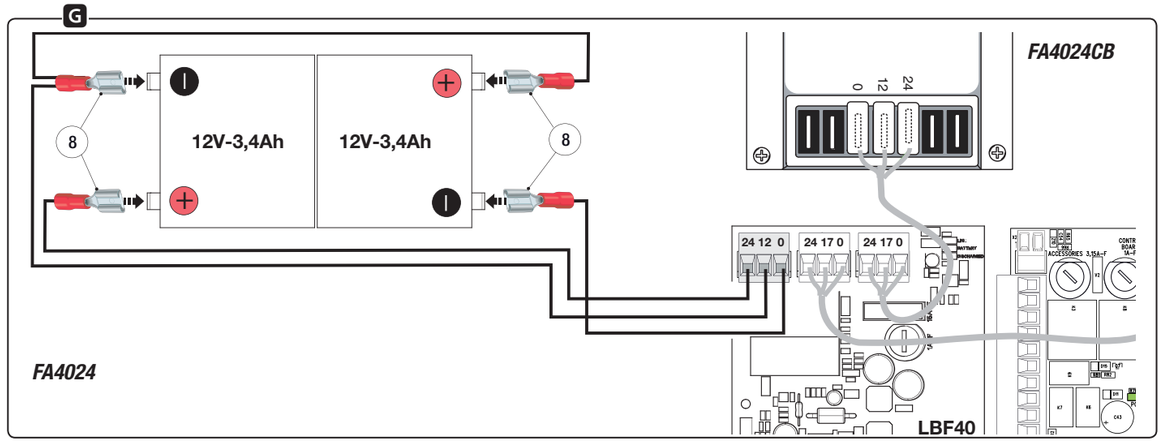

H

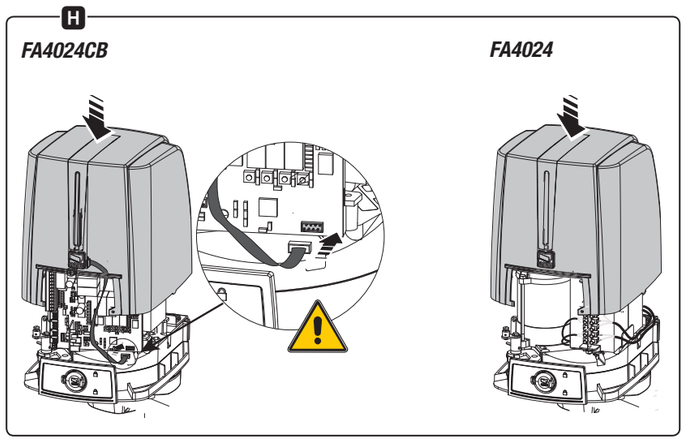

I

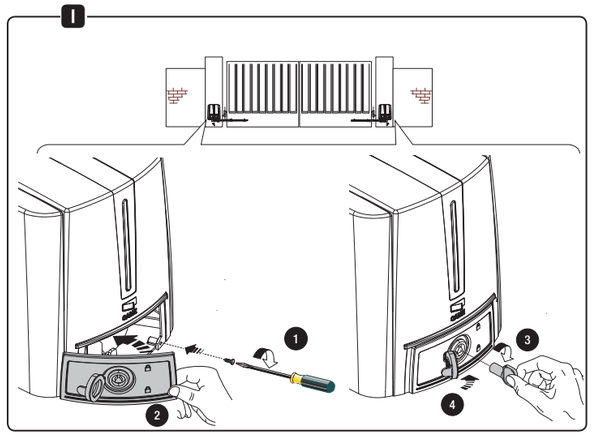

319F79 - ver. 1.0 - 05/2012