CAME BPT

FB00560M4A

# LC/01-LVC/01

CE

FC

| | |
|---|---|
| IT | Italiano |
| EN | English |
| FR | Français |
| RU | Русский |

**CAME S.P.A.**
Via Martiri Della Libertà, 15
31030 - Dosson di Casier
Treviso - Italy

CAME.COM

A

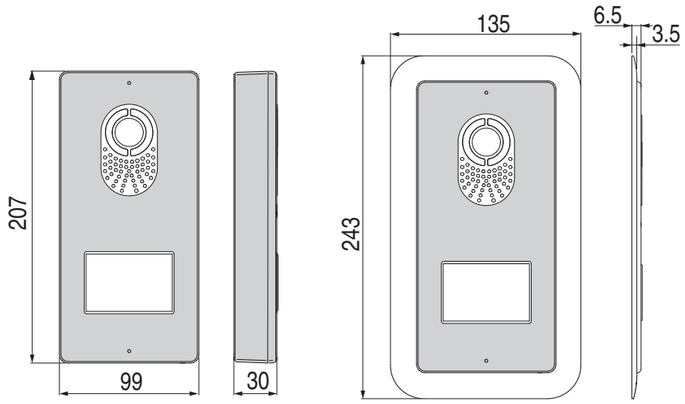


B

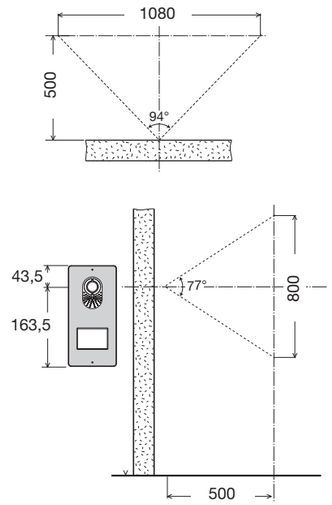


C

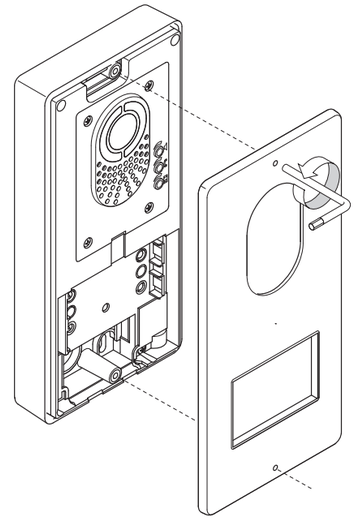

D

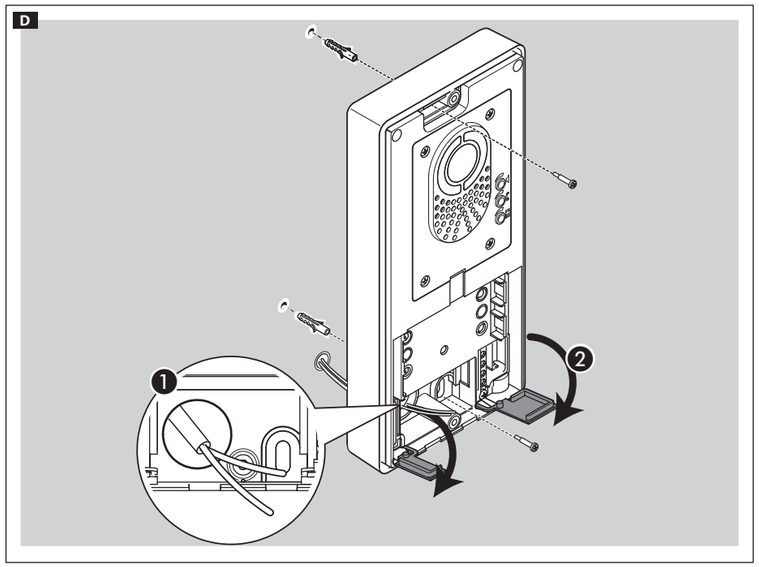


E

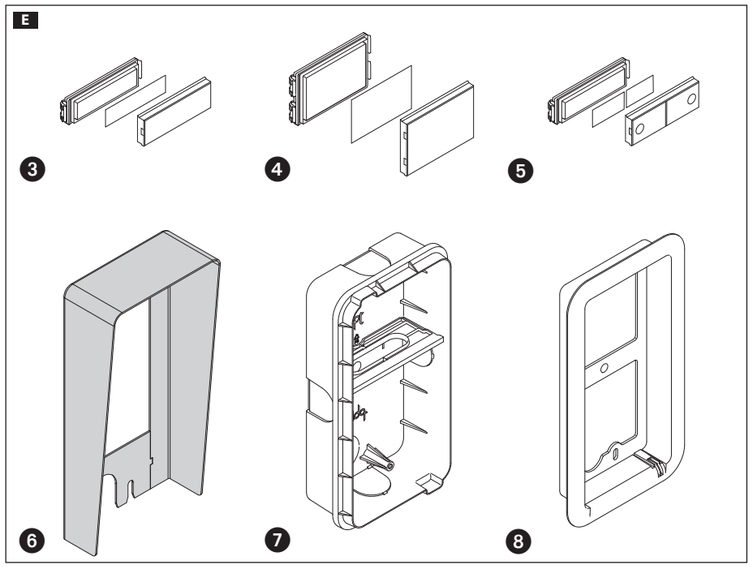


F

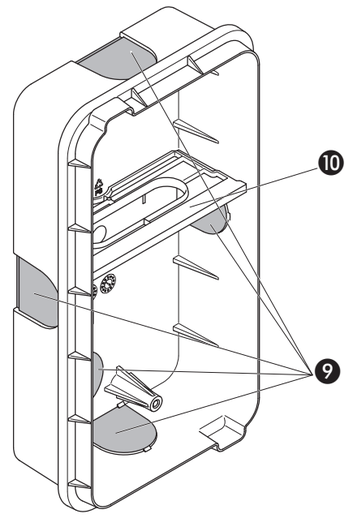


G

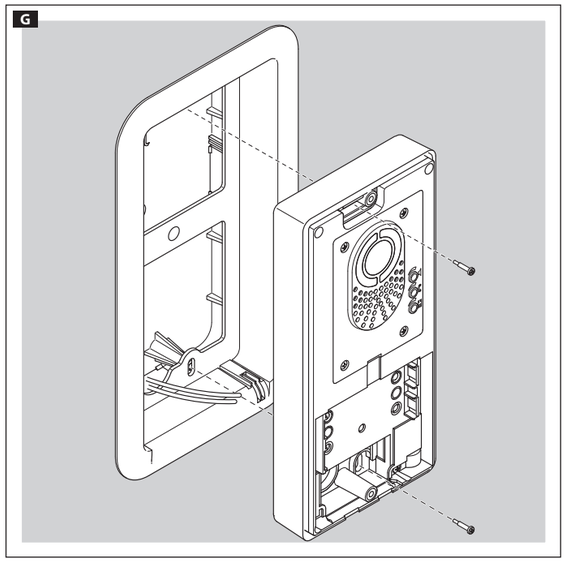

H

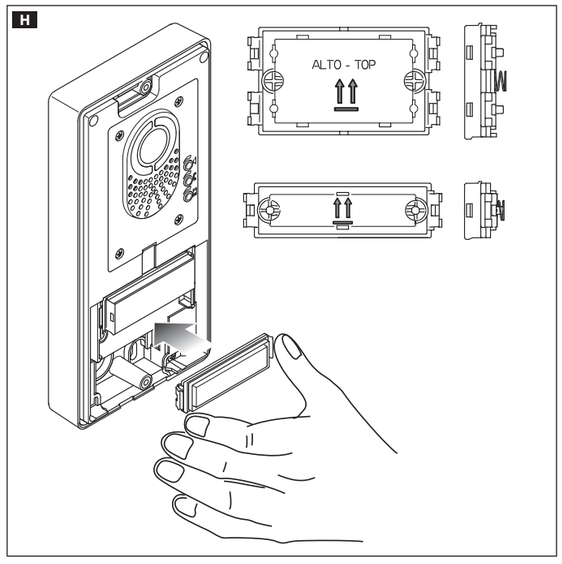


I

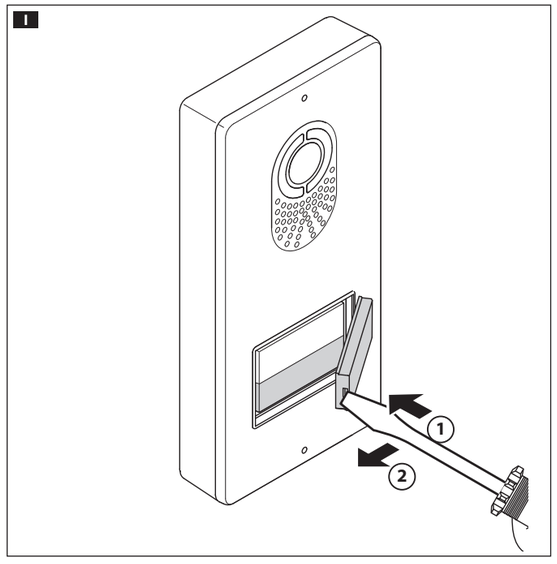


J

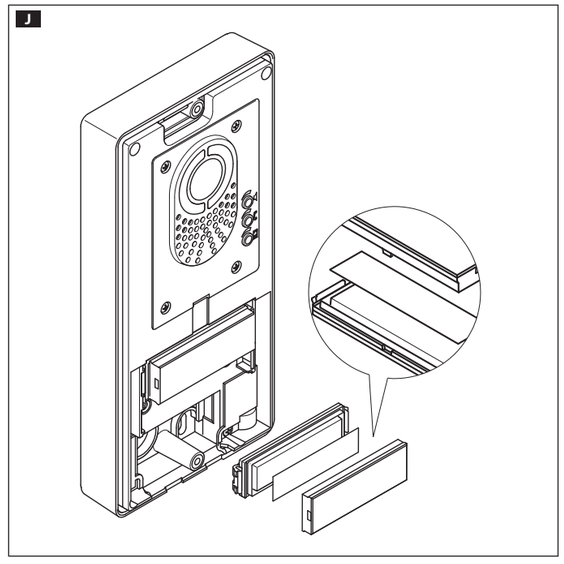

## ITALIANO

### Avvertenze generali

- Importanti istruzioni per la sicurezza delle persone: LEGGERE ATTENTAMENTE!
- L'installazione, la programmazione, la messa in servizio e la manutenzione devono essere effettuate da personale qualificato ed esperto e nel pieno rispetto delle normative vigenti.
- Indossare indumenti e calzature antistatiche nel caso di intervento sulla scheda elettronica.
- Conservare queste avvertenze.
- Togliere sempre l'alimentazione elettrica durante le operazioni di pulizia o di manutenzione.
- Il prodotto deve essere destinato solo all'uso per il quale è stato espressamente studiato. Ogni altro uso è da considerarsi pericoloso.
- Il costruttore non può comunque essere considerato responsabile per eventuali danni derivanti da usi impropri, erronei ed irragionevoli.

### Descrizione

**LVC/01:** posto esterno videocitofonico a colori per sistemi X1.
**LC/01:** posto esterno citofonico per sistemi X1.

### Dimensioni A

### Installazione a parete C D

Togliere la placca frontale utilizzando la brugola fornita.
Fissare il posto esterno all'altezza desiderata utilizzando i tasselli forniti. Tener conto del posizionamento dell'obiettivo della telecamera. Passare il cavo ❶ ed estrarre il coprimorsetto ❷. Eseguire i collegamenti. Reinserire i coprimorsetti e procedere al montaggio degli accesori.
Effettuare la programmazione e la regolazione del posto esterno secondo quanto descritto nel "Manuale di programmazione". Rimontare la placca frontale.

### Installazione da incasso

Murare la scatola da incasso all'altezza desiderata tenendo conto del posizionamento dell'obiettivo della telecamera.
Per evitare deformazioni della scatola, utilizzare il distanziale fornito ❿.
Togliere la placca frontale utilizzando la brugola fornita, far passare i cavi di collegamento nell'apposito foro ❾ e fissare il posto esterno alla cornice G.
Estrarre i coprimorsetti ❷ ed eseguire i collegameti.
Reinserire i coprimorsetti e procedere al montaggio degli accesori. Effettuare la programmazione e la regolazione del posto esterno secondo quanto descritto nel "Manuale di programmazione ". Rimontare la placca frontale C.

### Accessori E

❸ DPS Pulsante singolo,
❹ DPH Pulsante doppia altezza,
❺ DPD Pulsante doppio,
❻ LTP Tettuccio da parete,
❼ LSI Scatola d'incasso,
❽ LCI Cornice da incasso.

### Montaggio moduli pulsante H I J

Inserire il modulo pulsante facendo attenzione all'orientamento.
Per scrivere i nomi degli utenti, rimuovere il vetrino prestando attenzione al verso di inserimento del vetrino.

### Dimensioni cartellini

| Tipo | Dimensioni (mm) |
|---|---|
| DPD | 25x13x0,3 |
| DPS | 53x13x0,3 |
| DPH | 53x30x0,3 |

Il prodotto è conforme alle direttive di riferimento vigenti.
**Dismissione e smaltimento.** Non disperdere nell'ambiente l'imballaggio e il dispositivo alla fine del ciclo di vita, ma smaltirli seguendo le norme vigenti nel paese di utilizzo del prodotto. I componenti riciclabili riportano simbolo e sigla del materiale.
I DATI E LE INFORMAZIONI INDICATE IN QUESTO MANUALE SONO DA RITENERSI SUSCETTIBILI DI MODIFICA IN QUALSIASI MOMENTO E SENZA OBBLIGO DI PREAVVISO. LE MISURE, SE NON DIVERSAMENTE INDICATO, SONO IN MILLIMETRI.

FB00560M4A - ver. 1 - 07/2017

## ENGLISH

### General warnings

- Important personal safety instructions: READ CAREFULLY!
- Installation, programming, commissioning and maintenance must only be performed by qualified and experienced personnel in compliance with applicable regulations.
- Wear antistatic shoes and clothing if working on the control board.
- Keep hold of these warnings.
- Always disconnect the electrical power supply during cleaning or maintenance.
- This product should only be used for the purpose for which it was explicitly designed. Any other use is considered dangerous.
- The manufacturer declines all liability for any damage as a result of improper, incorrect or unreasonable use.

### Description

**LVC/01:** colour video entry panel for X1 systems.
**LC/01:** audio entry panel for X1 systems.

### Dimensions A

### Wall mounting C D

Remove the front plate using the Allen key supplied.
Secure the entry panel at the desired height using the dowels supplied. Take into account the positioning of the camera lens. Pass through cable ❶ and remove the terminal cover ❷. Make the connections.
Replace the terminal covers and proceed with assembly of the accessories.
Perform programming and adjustment on the entry panel as described in the "Programming Manual". Replace the front plate.

### Recessed installation

Installed the recessed box at the desired height, taking into account the positioning of the camera lens.
To prevent deformation to the box, use the spacer provided ❿.
Remove the front plate using the Allen key provided. Pass the connection cables through the designated hole ❾ and secure the entry panel to the frame G.
Remove the terminal covers ❷ and make the connections.
Replace the terminal covers and proceed with assembly of the accessories. Perform programming and adjustment on the entry panel as described in the "Programming Manual". Replace the front plate C.

### Accessories E

❸ DPS Single button,
❹ DPH Double height button,
❺ DPD Double button,
❻ LTP Wall canopy,
❼ LSI Recessed box,
❽ LCI Recessed frame.

### Button module installation H I J

Insert the button module, taking care to ensure it is the right way round.
To write the user names, remove the glass sheet, taking care to remember which way round it goes in.

### Tag dimensions

| Type | Dimensions (mm) |
|---|---|
| DPD | 25x13x0.3 |
| DPS | 53x13x0.3 |
| DPH | 53x30x0.3 |

The product complies with the applicable reference directives.
**Dismantling and disposal.** Dispose of the packaging and the device properly at the end of its life cycle, according to the regulations in force in the country where the product is used. The recyclable components bear the symbol and code for the material.
THE DATA AND INFORMATION PROVIDED IN THIS MANUAL ARE SUBJECT TO CHANGE AT ANY TIME WITHOUT PRIOR NOTICE. MEASUREMENTS, UNLESS OTHERWISE INDICATED, ARE IN MILLIMETRES.

## FRANÇAIS

### Instructions générales

- Instructions importantes pour la sécurité des personnes : À LIRE ATTENTIVEMENT !
- L'installation, la programmation, la mise en service et l'entretien doivent être effectués par du personnel qualifié et dans le plein respect des normes en vigueur.
- Porter des vêtements et des chaussures antistatiques avant d'intervenir sur la carte électronique.
- Conserver ces instructions.
- Toujours couper le courant électrique durant les opérations de nettoyage ou d'entretien.
- Ce produit ne devra être destiné qu'à l'utilisation pour laquelle il a été expressément conçu. Toute autre utilisation est à considérer comme dangereuse.
- Le fabricant décline toute responsabilité en cas d'éventuels dommages provoqués par des utilisations impropres, incorrectes et déraisonnables.

### Description

**LVC/01 :** portier vidéo couleur pour systèmes X1.
**LC/01 :** interphone externe pour systèmes X1.

### Dimensions A

### Installation murale C D

Enlever la plaque frontale à l'aide de la clé Allen fournie.
Fixer le poste externe à la hauteur souhaitée à l'aide des chevilles fournies. Tenir compte du positionnement de l'objectif de la caméra. Faire passer le câble ❶ et extraire le cache-borne ❷. Effectuer les connexions.
Remettre les cache-bornes et installer les accessoires.
Effectuer la programmation et le réglage du poste externe selon les descriptions fournies par le « Manuel de programmation ». Remettre la plaque frontale.

### Fixation par boîtier à encastrer

Fixer le boîtier à encastrer dans le mur à la hauteur souhaitée en tenant compte du positionnement de l'objectif de la caméra.
Pour éviter toute déformation du boîtier, utiliser l'entretoise fournie ❿.
Enlever la plaque frontale à l'aide de la clé Allen fournie, faire passer les câbles de connexion à travers le trou prévu à cet effet ❾ et fixer le poste externe au cadre G.
Extraire les cache-bornes ❷ et effectuer les connexions.
Remettre les cache-bornes et installer les accessoires. Effectuer la programmation et le réglage du poste externe selon les descriptions fournies par le « Manuel de programmation ». Remettre la plaque frontale C.

### Accessoires E

❸ DPS Bouton simple,
❹ DPH Bouton double hauteur,
❺ DPD Bouton double,
❻ LTP Visière murale,
❼ LSI Boîtier à encastrer,
❽ LCI Cadre à encastrer.

### Montage modules bouton H I J

Appliquer le module bouton dans le bon sens.
Pour écrire le nom des utilisateurs, enlever le verre en tenant compte de son sens d'introduction.

### Dimensions des étiquettes

| Type | Dimensions (mm) |
|---|---|
| DPD | 25x13x0,3 |
| DPS | 53x13x0,3 |
| DPH | 53x30x0,3 |

Le produit est conforme aux directives de référence en vigueur.
**Mise au rebut et élimination.** Ne pas jeter l'emballage et le dispositif dans la nature au terme du cycle de vie de ce dernier, mais les éliminer selon les normes en vigueur dans le pays où le produit est utilisé. Le symbole et le sigle du matériau figurent sur les composants recyclables.
LES DONNÉES ET LES INFORMATIONS CONTENUES DANS CE MANUEL SONT SUSCEPTIBLES DE SUBIR DES MODIFICATIONS À TOUT MOMENT ET SANS AUCUN PRÉAVIS. LES DIMENSIONS SONT EXPRIMÉES EN MILLIMÈTRES, SAUF INDICATION CONTRAIRE.

## РУССКИЙ

### Общие правила безопасности

- Важные правила техники безопасности: ПРОЧИТАЙТЕ ВНИМАТЕЛЬНО!
- Монтаж, программирование, ввод в эксплуатацию и техническое обслуживание должны производиться квалифицированным и опытным персоналом в полном соответствии с требованиями действующих норм безопасности.
- Используйте антистатическую одежду и обувь при работе с электронной платой.
- Храните данные инструкции.
- Всегда отключайте электропитание перед выполнением работ по чистке или техническому обслуживанию системы.
- Это изделие должно использоваться исключительно по назначению. Любое другое применение рассматривается как опасное.
- Фирма-изготовитель снимает с себя всякую ответственность за ущерб, нанесенный неправильным, ошибочным или небрежным использованием изделия.

### Описание

**LVC/01:** цветная вызывная видеопанель для систем X1.
**LC/01:** вызывная аудиопанель для систем X1.

### Габаритные размеры A

### Накладной монтаж C D

Снимите фронтальную накладку с помощью прилагаемого шестигранного ключа.
Зафиксируйте вызывную панель на желаемой высоте с помощью прилагаемых дюбелей. Учитывайте расположение объектива видеокамеры. Протяните кабель ❶ и вытащите клеммные крышки ❷. Выполните электрические подключения. Вставьте обратно клеммные крышки и перейдите к монтажу аксессуаров.
Выполните программирование и регулировку вызывной панели в соответствии с инструкциями в "Руководстве по программированию". Установите обратно фронтальную накладку.

### Встроенный монтаж

Установите встраиваемую монтажную коробку в выбранном месте, учитывая расположение объектива видеокамеры.
Во избежание деформации монтажной коробки используйте прилагаемую пластину ❿.
Снимите фронтальную накладку, используя шестигранный ключ, протяните кабели подключения через специальное отверстие ❾ и зафиксируйте вызывную панель на суппорте G.
Вытащите клеммные крышки ❷ и выполните электрические подключения.
Вставьте обратно клеммные крышки и перейдите к монтажу аксессуаров. Выполните программирование и регулировку вызывной панели в соответствии с инструкциями в "Руководстве по программированию". Установите обратно фронтальную накладку C.

### Аксессуары E

❸ DPS Стандартная кнопка
❹ DPH Кнопка двойной высоты
❺ DPD Сдвоенная кнопка
❻ LTP Козырек для накладного монтажа
❼ LSI Встраиваемая монтажная коробка
❽ LCI Суппорт для встроенного монтажа

### Монтаж кнопочных модулей H I J

Вставьте модуль кнопки с учетом его ориентации.
Для написания имен абонентов снимите стеклышко, обращая внимание на направление его установки.

### Размеры карточек с именами

| Модель | Габаритные размеры (мм) |
|---|---|
| DPD | 25x13x0,3 |
| DPS | 53x13x0,3 |
| DPH | 53x30x0,3 |

Изделие соответствует требованиям действующих директив.
**Прекращение использования и утилизация.** Не выбрасывайте упаковку и устройство в окружающую среду. Утилизируйте их в соответствии с требованиями законодательства, действующего в стране установки. Компоненты, пригодные для повторного использования, отмечены специальным символом с обозначением материала.
КОМПАНИЯ CAME S.P.A. СОХРАНЯЕТ ЗА СОБОЙ ПРАВО НА ИЗМЕНЕНИЕ СОДЕРЖАЩЕЙСЯ В ЭТОЙ ИНСТРУКЦИИ ИНФОРМАЦИИ В ЛЮБОЕ ВРЕМЯ И БЕЗ ПРЕДВАРИТЕЛЬНОГО УВЕДОМЛЕНИЯ. ВСЕ РАЗМЕРЫ ПРИВЕДЕНЫ В ММ, ЕСЛИ НЕ УКАЗАНО ИНОЕ.